Afstandsbus | Mondolfo Ferro 325050

Corghi A9222 TI · 2026 · Pedal · positie 15

INFLATION

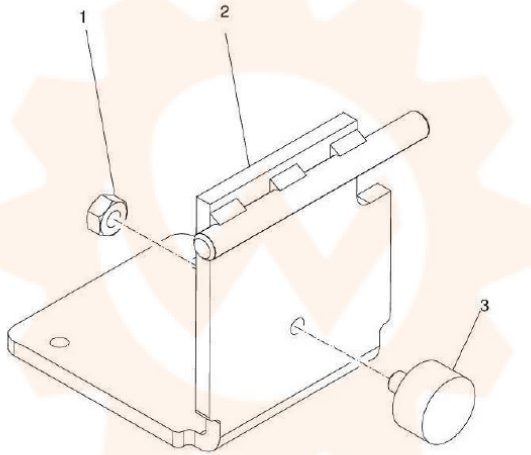

Return to Overall

Onderdelentekening Mondolfo Ferro · Workshopparts B.V. · workshopparts.nl · artikelnummer 903718