Veiligheidstoren P1 | Mondolfo Ferro 4-115582

Mondolfo Ferro Titan PI451 - 453 · 2013 · Tekening 4 · positie 9

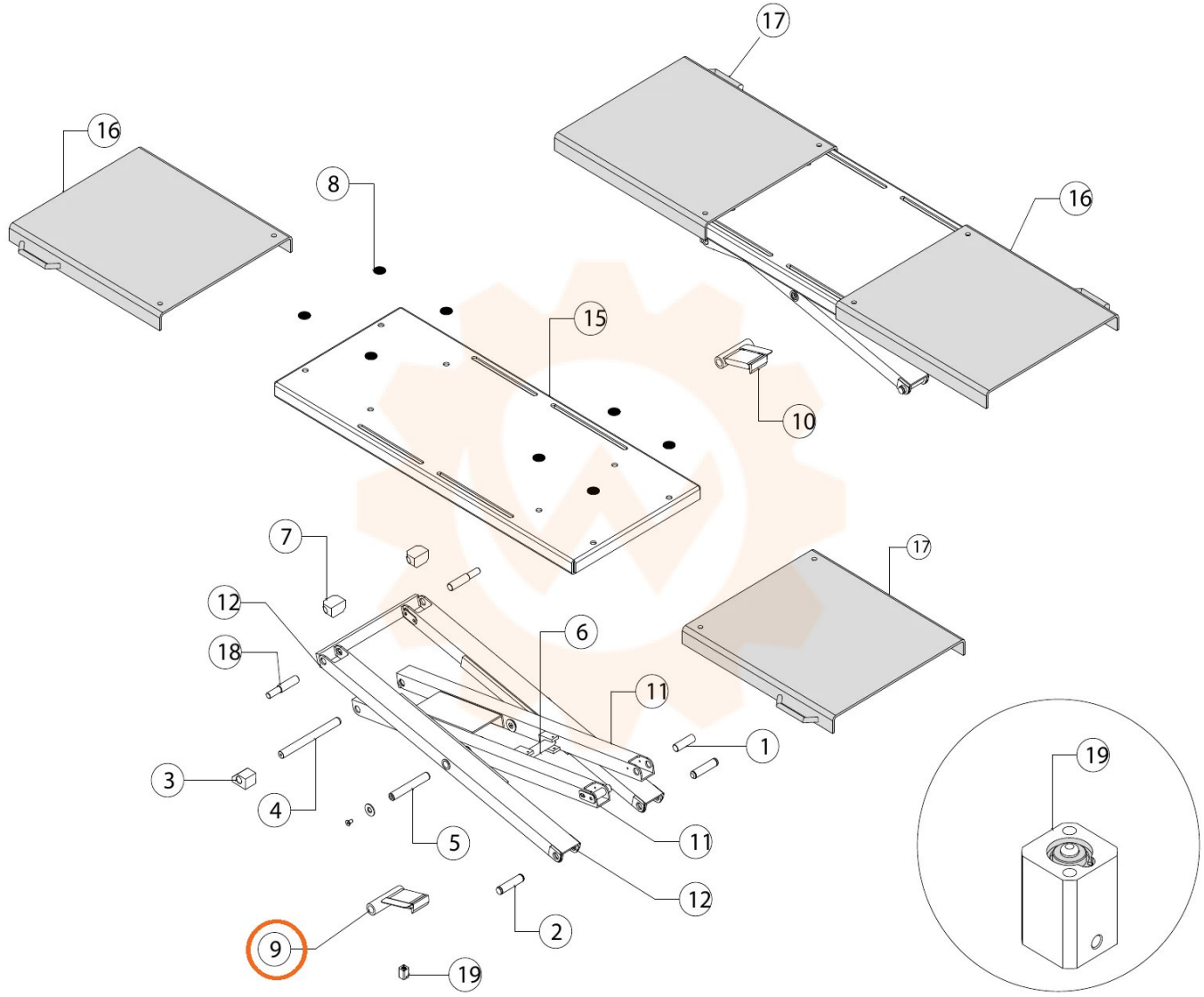
17
16
8
16
15
10
7
17
12
6
18
11
1
3
4
5
11
12
2
9
19
19