Cilinder | Mondolfo Ferro 900244969

Mondolfo Ferro MT2650 · 2016 · Tekening 5 · positie 417

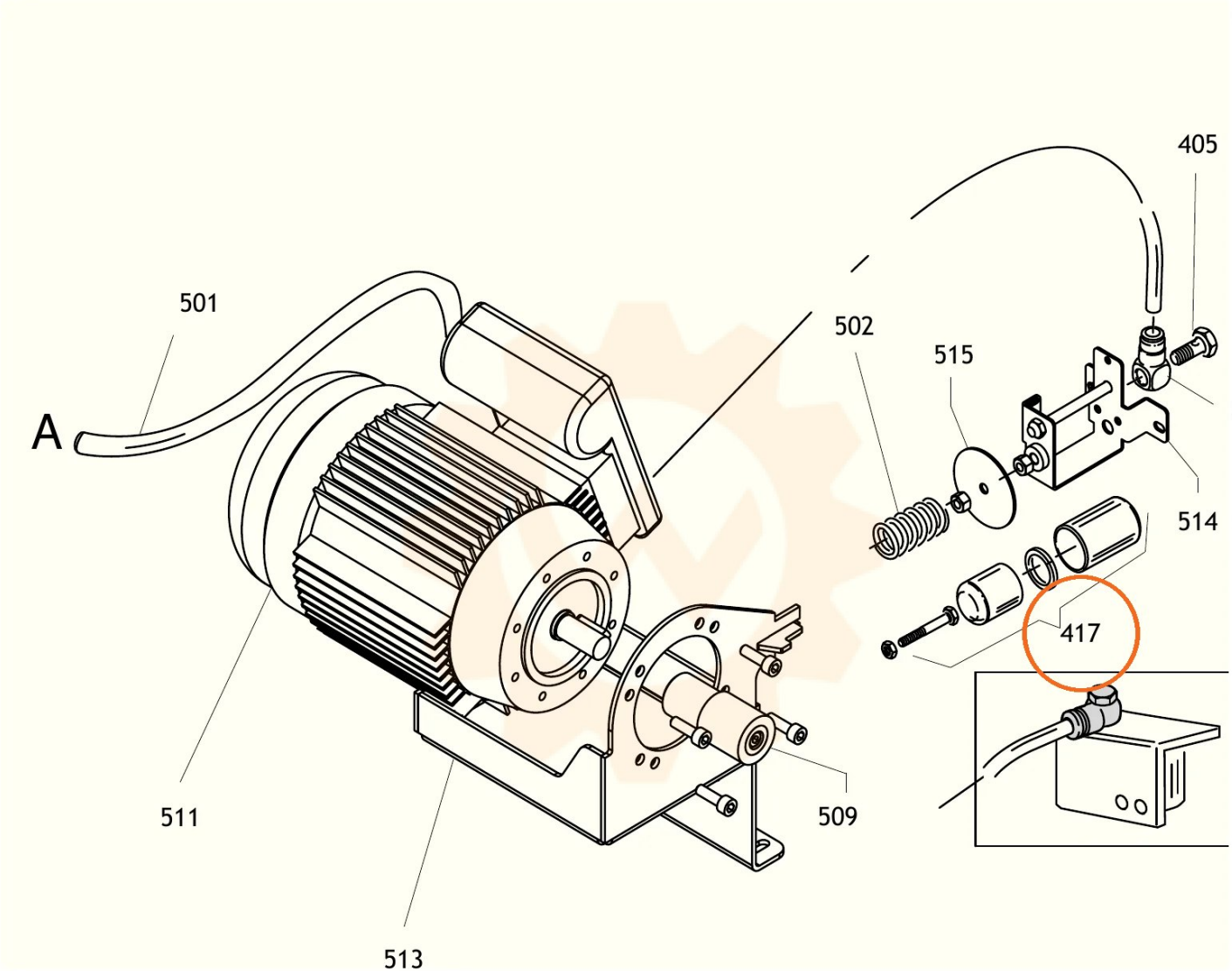
A
501
502
515
405
404
514
417
511
509
513