GRUPPO CARRELLO TESTINA (OLD)
HEAD CARRIAGE GROUP (OLD)

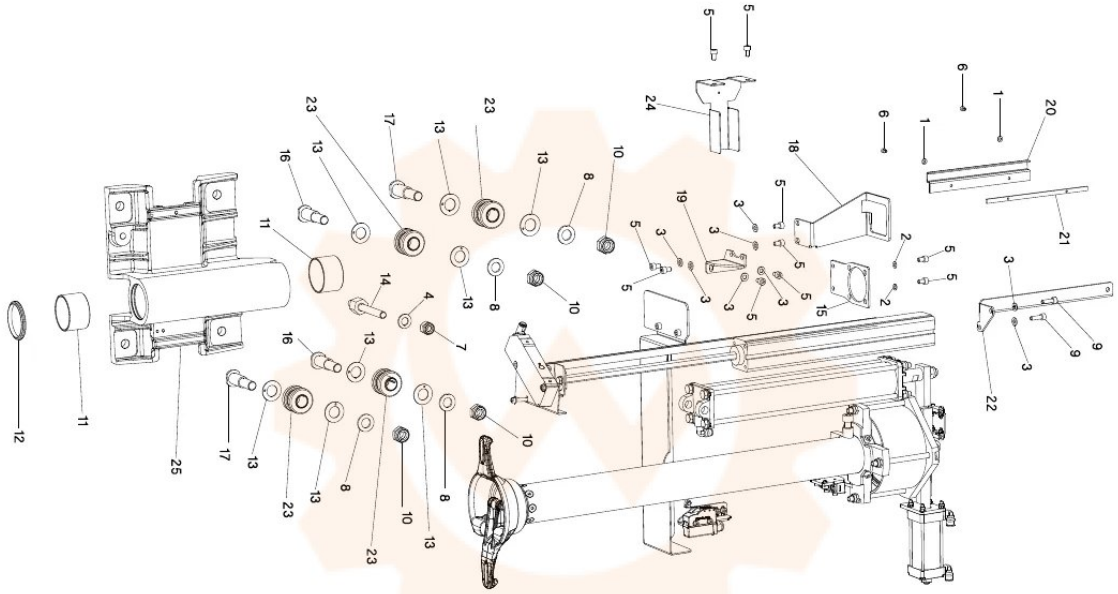

TORNA AL COMPLESSIVO
RETURNS TO OVERALL