Microschakelaar | Mondolfo Ferro 5-122953

Mondolfo Ferro TBE156 Pro · 2024 · Tekening 16 · positie 23

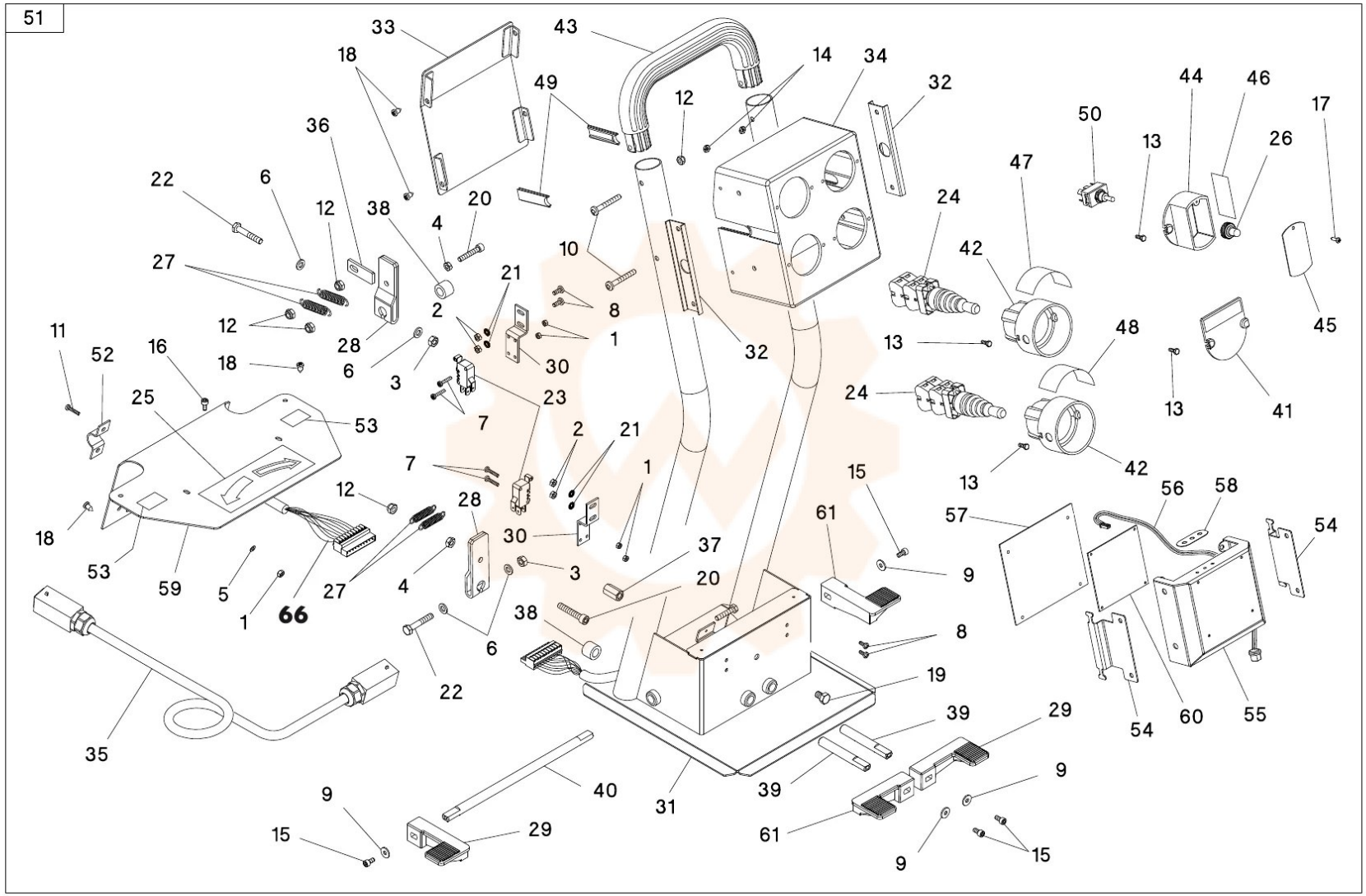
51
66