# 206-2 3-armige trekker met draaibare, in hoogte verstelbare trekhaken, tot 450 mm klembereik, 400 mm spandiepte




## BESCHRIJVING

De zware trekker, 3-armig, met draaibare en in hoogte verstelbare trekhaken wordt gebruikt voor het centrisch trekken van grote lagers, tandwielen en schijven in alle gangbare maten voor Ambacht, werkplaats en Industrie. Hiermee kan elk onderdeel worden losgemaakt dat op een as zit en van buiten vrij toegankelijk is. De draaibare trekhaken passen zich aan elke inbouwsituatie aan en zijn door de verstelbaarheid van de spandiepte universeel inzetbaar. Afhankelijk van de uitvoering verschilt de klauwvorm. De uitvoering met drie armen garandeert een gelijkmatige lastverdeling en daardoor een bijzonder veilige grip op het af te trekken onderdeel.

## TOEPASSINGSGEBIED

Voor het centrisch trekken van grote lagers, tandwielen en schijven in alle gangbare maten voor Ambacht, werkplaats en Industrie.

## VOORDEEL

- Verstelbare trekhaken voor individuele aanpassing van de spandiepte
- Trekhaken met verschillende klauwvormen voor flexibel werken
- Klauwuiteinde met sleuf biedt houvast voor de schroef als extra ondersteuning bij het trekken.
- Veilige plaatsing van de spindel door de draaibare spindelpunt, zowel op gladde oppervlakken als bij centreringen (Switch Technology)
- De 3-armige uitvoering zorgt voor een gelijkmatige krachtverdeling en maakt hogere trekkrachten mogelijk.
- Anti-slipinrichting aan de spindelkop voor veilig werken met Sleutels
- Uitloop van de spindel ter bescherming van de Schroefdraad

## OPERATIE

- Trekhaken van buiten op het te trekken onderdeel positioneren
- Klauwen onder het onderdeel zwenken
- Spindel voor fixatie handmatig op druk trekken
- Zeskant op de spindelkop met een ratel of een steekringsleutel in beweging brengen totdat het onderdeel is losgekomen

## STAMGEGEVENS

| | |
|---|---|
| GTIN [GTIN] | 4021176029561 |
| Land van herkomst | DE |
| Materiaal | Gereedschapsstaal |
| Serie | 206 |
| Brutogewicht [kg] | 8,845 kg |
| Inhoud van de verpakking | 1 deel |
| Verpakkingswet | PAPPE PAP 21 |
| Wereldwijde verkoopbaarheid | Ja (REACH, RoHS, POP, PROP65, TSCA) |

## ONDERDELEN

- 202-3-T_Brug
- 206-2-400-S_3 trekhaken (set)
- 626400_Spindel

## APPLICATIE AFBEELDING

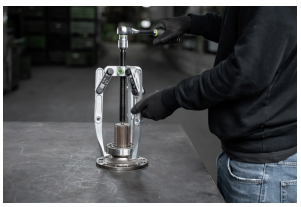

## DETAILAFBEELDING



# 3-armige trekker met draaibare, in hoogte verstelbare trekhaken, tot 450 mm klembereik, 400 mm spandiepte

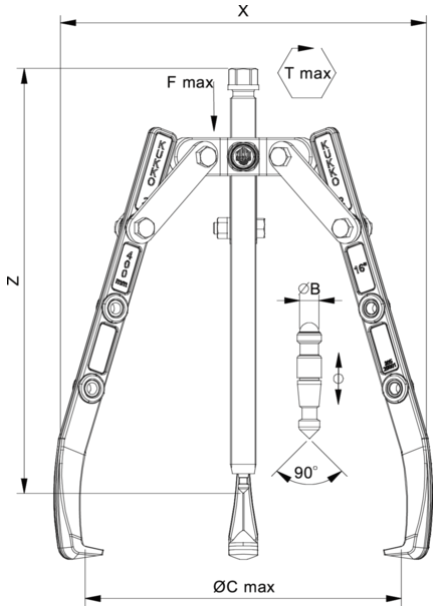


| Afkorting | Attribuut | Wert |
|---|---|---|
| X | Totale breedte [mm] | 496 mm |
| Y | Totale diepte [mm] | 496 mm |
| Z | Totale hoogte [mm] | 430 mm |
| A | Klemdiepte buiten aftrekken [mm] | 400 mm |
| S1 | Breedte over vlakken [mm] | 27 mm |
| Cmin | Spanwijdte buiten aftrekken (min.) [mm] | 0 mm |
| Cmax | Spanbreedte buiten aftrekken (max.) [mm] | 450 mm |
| K | Dikte van de haakwortel aan de punt (klauwdikte K) [mm] | 5 mm |
| J | Haakbasisbreedte (klauwbreedte J) [mm] | 30 mm |
| O | Bruikbare haakbasisdiepte (bruikbare klauwdiepte O) [mm] | 23 mm |
| H | Totale haakworteldiepte (totale klauwdiepte H) [mm] | 46 mm |
| L | Totale klauwdikte (L+1mm) (klauwafstand tot basisoppervlak) [mm] | 20 mm |
| Tmax | Max. koppel [Nm] | 300 Nm |
| Fmax | Maximale trekkracht [t] | 10 t |
| Fmax | Max. trekkracht [kN] | 100 kN |

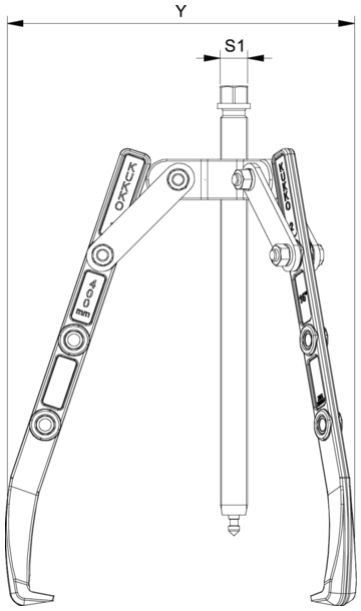


| Afkorting | Attribuut | Wert |
|---|---|---|
| X | Totale breedte [mm] | 496 mm |
| Y | Totale diepte [mm] | 496 mm |
| Z | Totale hoogte [mm] | 430 mm |
| A | Klemdiepte buiten aftrekken [mm] | 400 mm |
| S1 | Breedte over vlakken [mm] | 27 mm |
| Cmin | Spanwijdte buiten aftrekken (min.) [mm] | 0 mm |
| Cmax | Spanbreedte buiten aftrekken (max.) [mm] | 450 mm |
| K | Dikte van de haakwortel aan de punt (klauwdikte K) [mm] | 5 mm |
| J | Haakbasisbreedte (klauwbreedte J) [mm] | 30 mm |
| O | Bruikbare haakbasisdiepte (bruikbare klauwdiepte O) [mm] | 23 mm |
| H | Totale haakworteldiepte (totale klauwdiepte H) [mm] | 46 mm |
| L | Totale klauwdikte (L+1mm) (klauwafstand tot basisoppervlak) [mm] | 20 mm |
| Tmax | Max. koppel [Nm] | 300 Nm |
| Fmax | Maximale trekkracht [t] | 10 t |
| Fmax | Max. trekkracht [kN] | 100 kN |

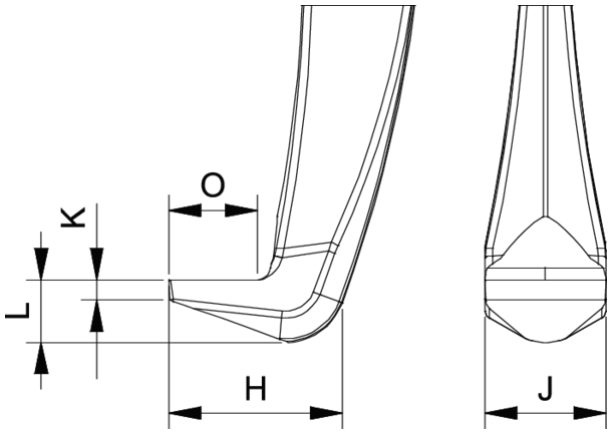


| Afkorting | Attribuut | Wert |
|---|---|---|
| X | Totale breedte [mm] | 496 mm |
| Y | Totale diepte [mm] | 496 mm |
| Z | Totale hoogte [mm] | 430 mm |
| A | Klemdiepte buiten aftrekken [mm] | 400 mm |
| S1 | Breedte over vlakken [mm] | 27 mm |

| | | |
|---|---|---|
| Cmin | Spanwijdte buiten aftrekken (min.) [mm] | 0 mm |
| Cmax | Spanbreedte buiten aftrekken (max.) [mm] | 450 mm |
| K | Dikte van de haakwortel aan de punt (klauwdikte K) [mm] | 5 mm |
| J | Haakbasisbreedte (klauwbreedte J) [mm] | 30 mm |
| O | Bruikbare haakbasisdiepte (bruikbare klauwdiepte O) [mm] | 23 mm |
| H | Totale haakworteldiepte (totale klauwdiepte H) [mm] | 46 mm |
| L | Totale klauwdikte (L+1mm) (klauwafstand tot basisoppervlak) [mm] | 20 mm |
| Tmax | Max. koppel [Nm] | 300 Nm |
| Fmax | Maximale trekkracht [t] | 10 t |
| Fmax | Max. trekkracht [kN] | 100 kN |

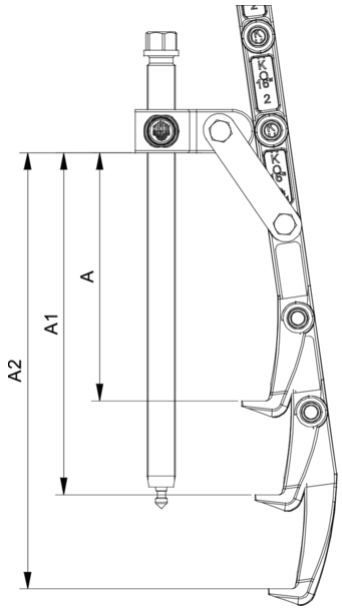


| Afkorting | Attribuut | Wert |
|---|---|---|
| X | Totale breedte [mm] | 496 mm |
| Y | Totale diepte [mm] | 496 mm |
| Z | Totale hoogte [mm] | 430 mm |
| A | Klemdiepte buiten aftrekken [mm] | 400 mm |
| S1 | Breedte over vlakken [mm] | 27 mm |
| Cmin | Spanwijdte buiten aftrekken (min.) [mm] | 0 mm |
| Cmax | Spanbreedte buiten aftrekken (max.) [mm] | 450 mm |
| K | Dikte van de haakwortel aan de punt (klauwdikte K) [mm] | 5 mm |
| J | Haakbasisbreedte (klauwbreedte J) [mm] | 30 mm |
| O | Bruikbare haakbasisdiepte (bruikbare klauwdiepte O) [mm] | 23 mm |
| H | Totale haakworteldiepte (totale klauwdiepte H) [mm] | 46 mm |
| L | Totale klauwdikte (L+1mm) (klauwafstand tot basisoppervlak) [mm] | 20 mm |
| Tmax | Max. koppel [Nm] | 300 Nm |
| Fmax | Maximale trekkracht [t] | 10 t |
| Fmax | Max. trekkracht [kN] | 100 kN |

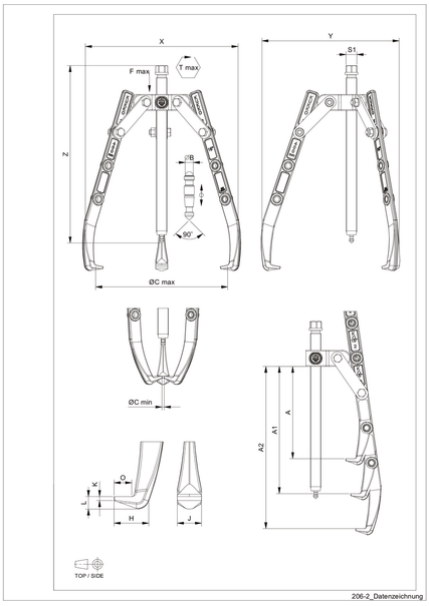


| Afkorting | Attribuut | Wert |
|---|---|---|
| X | Totale breedte [mm] | 496 mm |
| Y | Totale diepte [mm] | 496 mm |
| Z | Totale hoogte [mm] | 430 mm |
| A | Klemdiepte buiten aftrekken [mm] | 400 mm |
| S1 | Breedte over vlakken [mm] | 27 mm |
| Cmin | Spanwijdte buiten aftrekken (min.) [mm] | 0 mm |
| Cmax | Spanbreedte buiten aftrekken (max.) [mm] | 450 mm |
| K | Dikte van de haakwortel aan de punt (klauwdikte K) [mm] | 5 mm |
| J | Haakbasisbreedte (klauwbreedte J) [mm] | 30 mm |
| O | Bruikbare haakbasisdiepte (bruikbare klauwdiepte O) [mm] | 23 mm |
| H | Totale haakworteldiepte (totale klauwdiepte H) [mm] | 46 mm |
| L | Totale klauwdikte (L+1mm) (klauwafstand tot basisoppervlak) [mm] | 20 mm |
| Tmax | Max. koppel [Nm] | 300 Nm |
| Fmax | Maximale trekkracht [t] | 10 t |
| Fmax | Max. trekkracht [kN] | 100 kN |