IMPIANTO ELETTRICO
ELECTRICAL SYSTEM

VERSIONE DV
2 SPEED VERSION

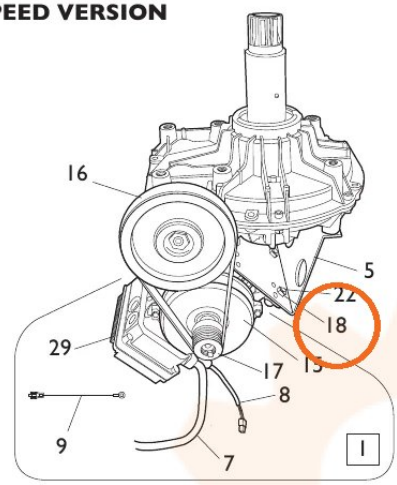

VERSIONE CCSAUS
CCSAUS VERSION

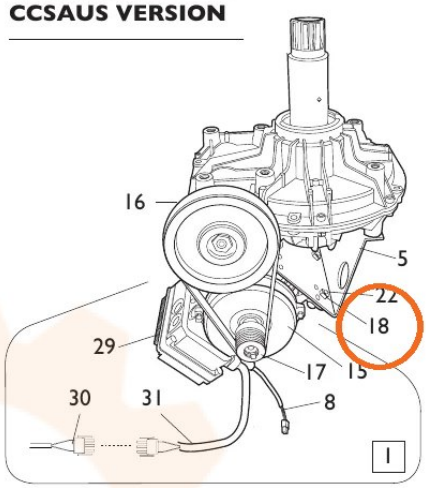

VERSIONE 1ph
1ph VERSION

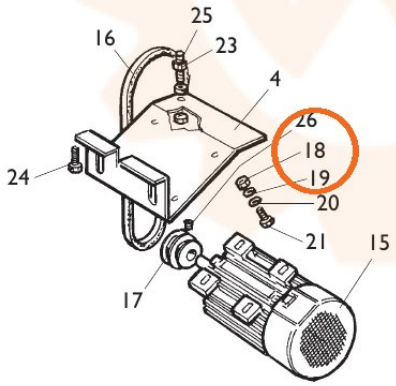

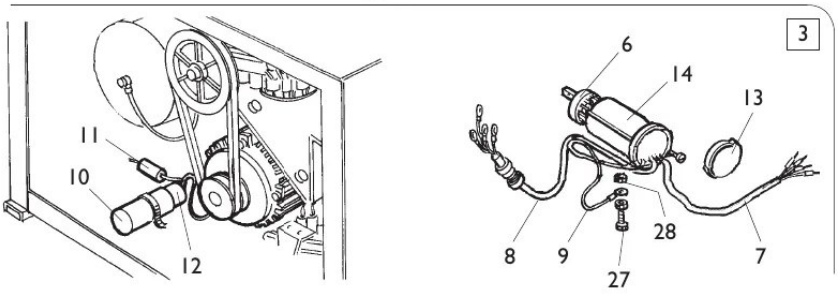

TORNA AL COMPLESSIVO
RETURNS TO OVERALL