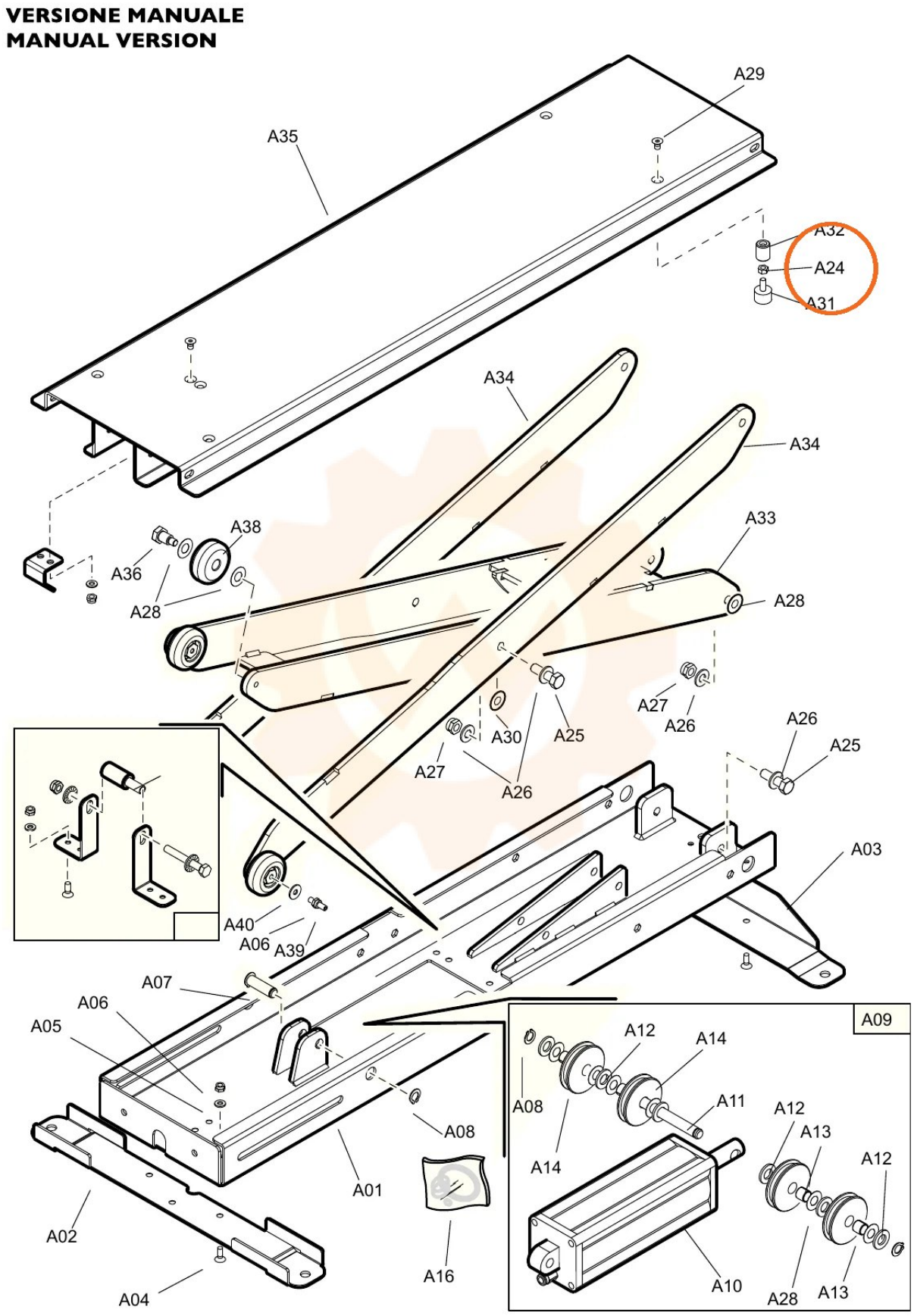
VERSIONE MANUALE
MANUAL VERSION
A29
A35
A32
A24
A31
A34
A34
A33
A38
A36
A28
A28
A27
A26
A30
A25
A27
A26
A26
A25
A03
A40
A06
A39
A07
A06
A05
A08
A01
A02
A04
A16
A09
A12
A14
A08
A11
A12
A13
A14
A12
A10
A28
A13