Knop | Mondolfo Ferro 87221002

Mondolfo Ferro TC915XD TI · 2025 · Overzichtstekening · positie 11

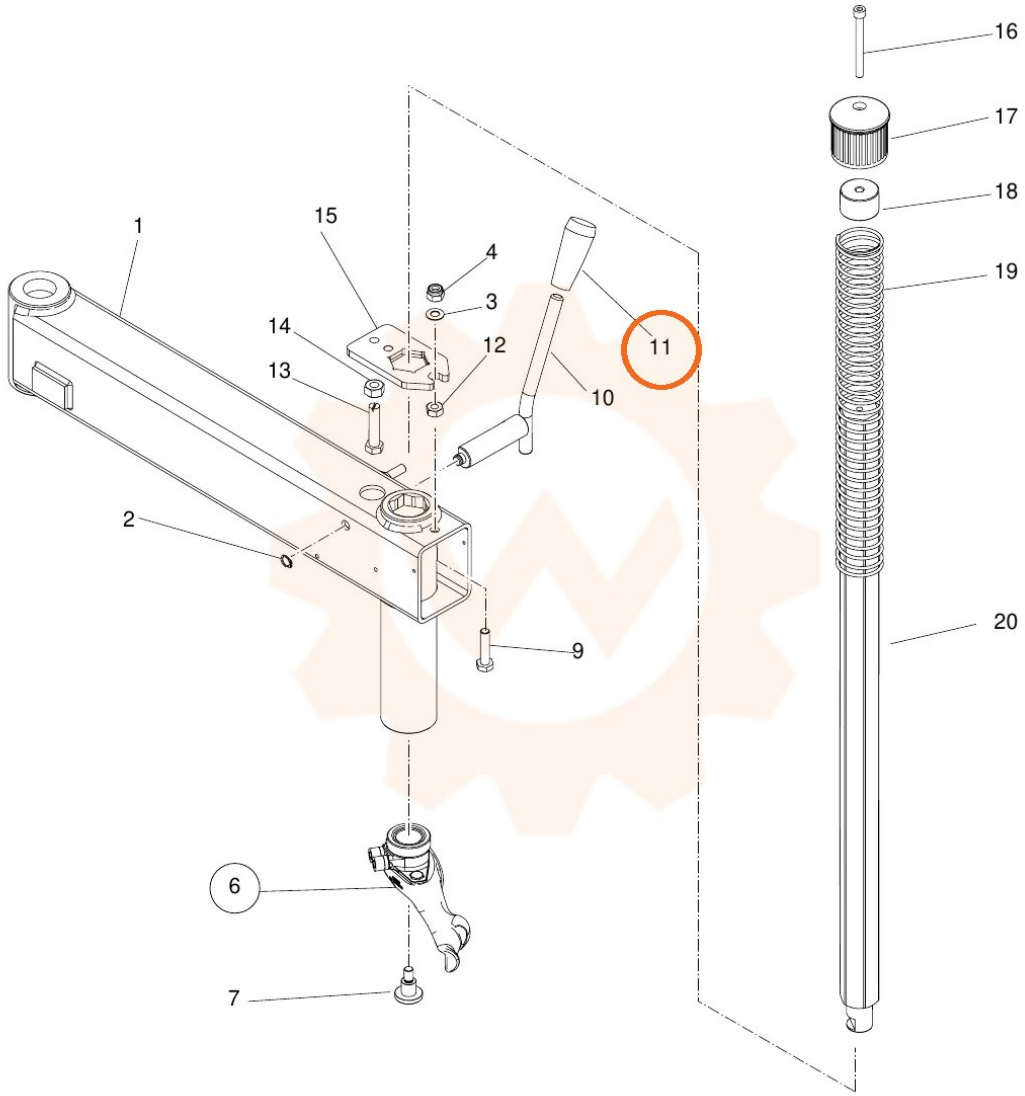
16
17
18
19
20
1
15
4
3
14
12
13
11
10
2
9
6
7