Overstroomklep dumpener | Mondolfo Ferro J101-1130101

Mondolfo Ferro Titan PI 235HC B · 2025 · Tekening 1 · positie 12

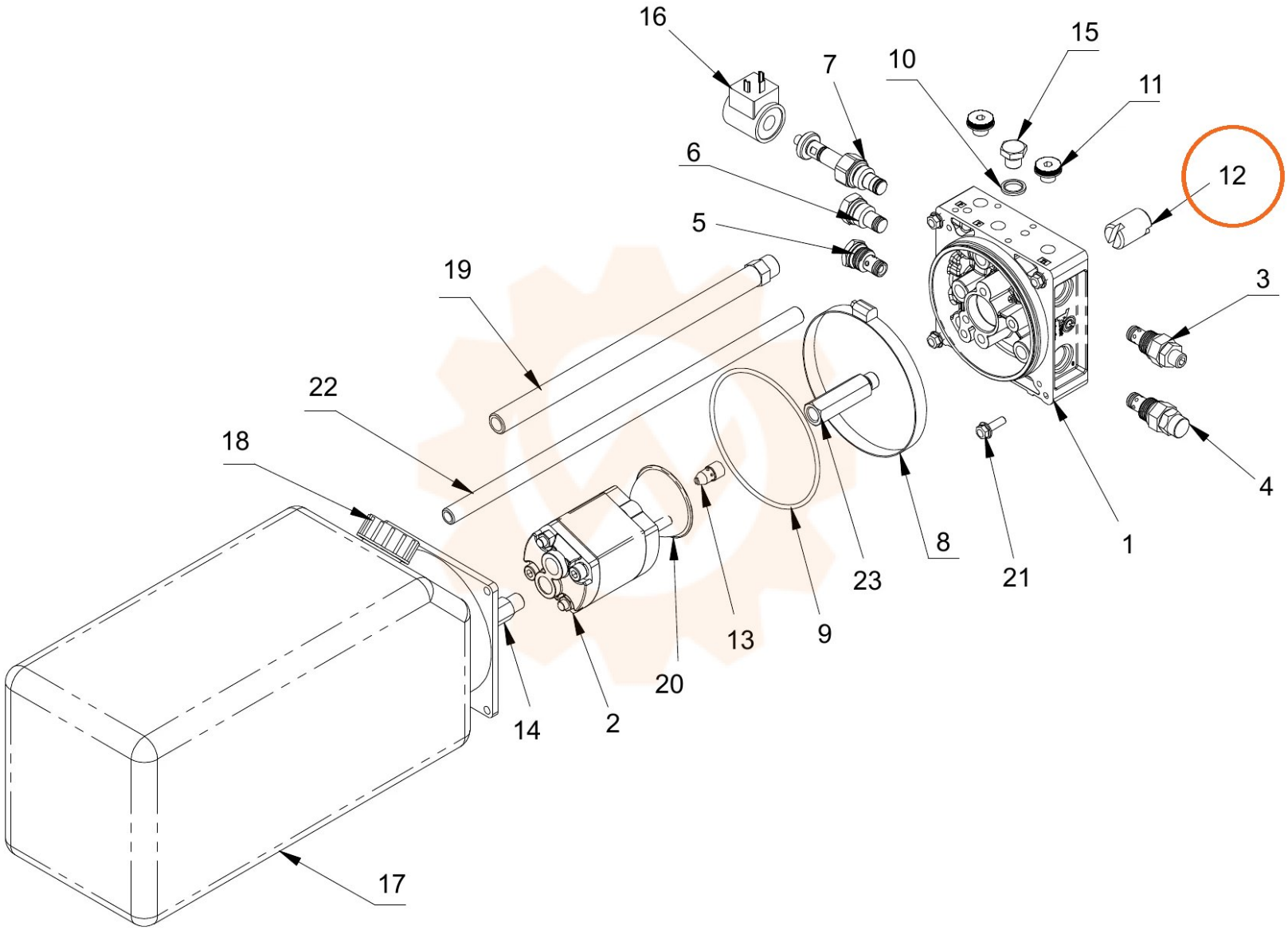
16
7
10
15
11
6
12
5
19
3
22
18
4
8
1
21
23
13
9
20
14
2
17