Afdichting D. 128 x 118 x 10 | Mondolfo Ferro 3-10159

Mondolfo Ferro TBE155 Super · 2026 · Overzichtstekening · positie 27

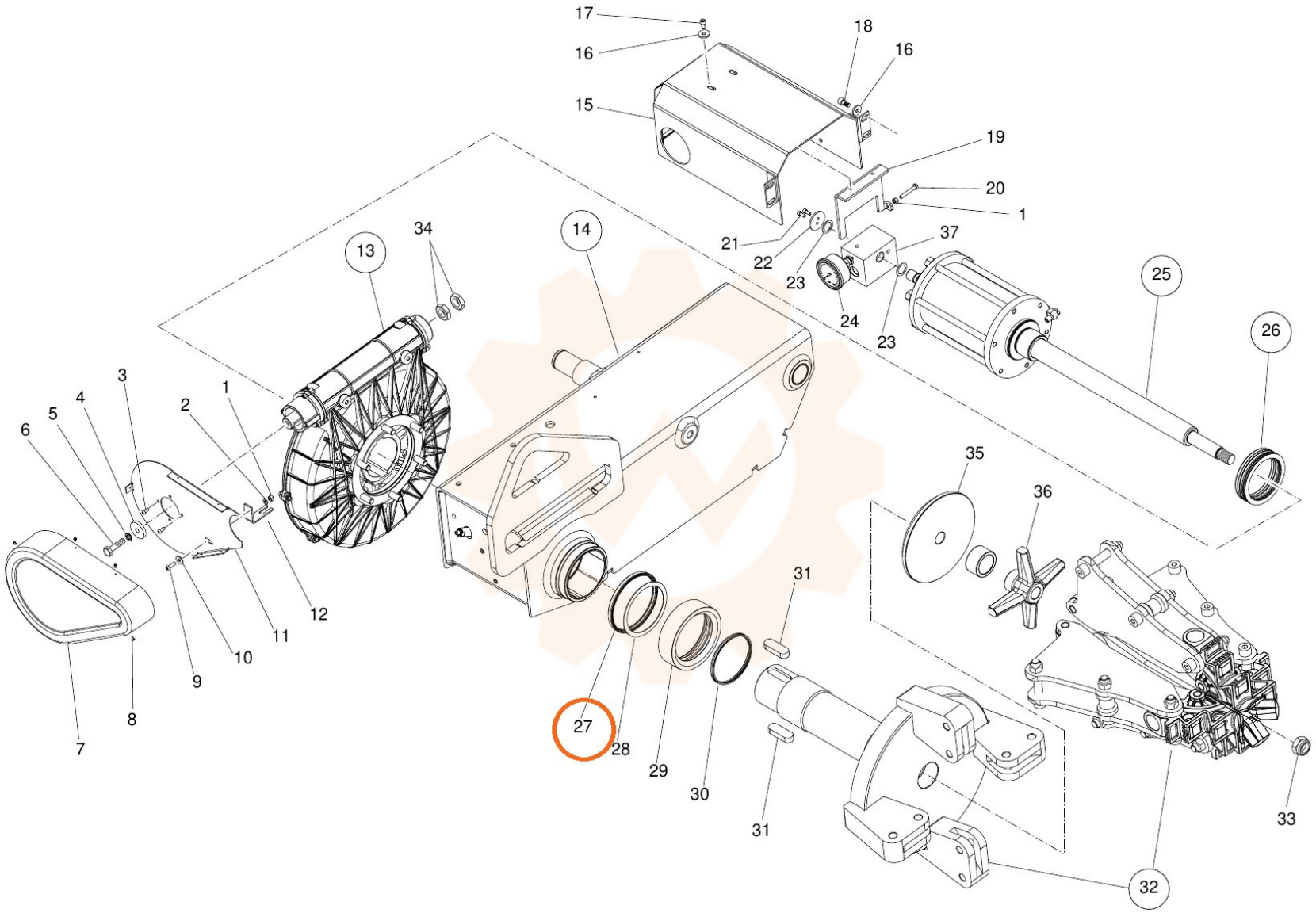
17
16
15
18
16
19
20
1
21
22
23
24
37
23
25
26
34
13
14
3
4
5
6
2
1
12
11
10
9
8
7
27
28
29
30
31
31
35
36
33
32