CORGHI	EM 7480 - EM 7480 RLR EM 7450	Impianto elettrico	TAV. L - 09 / 10

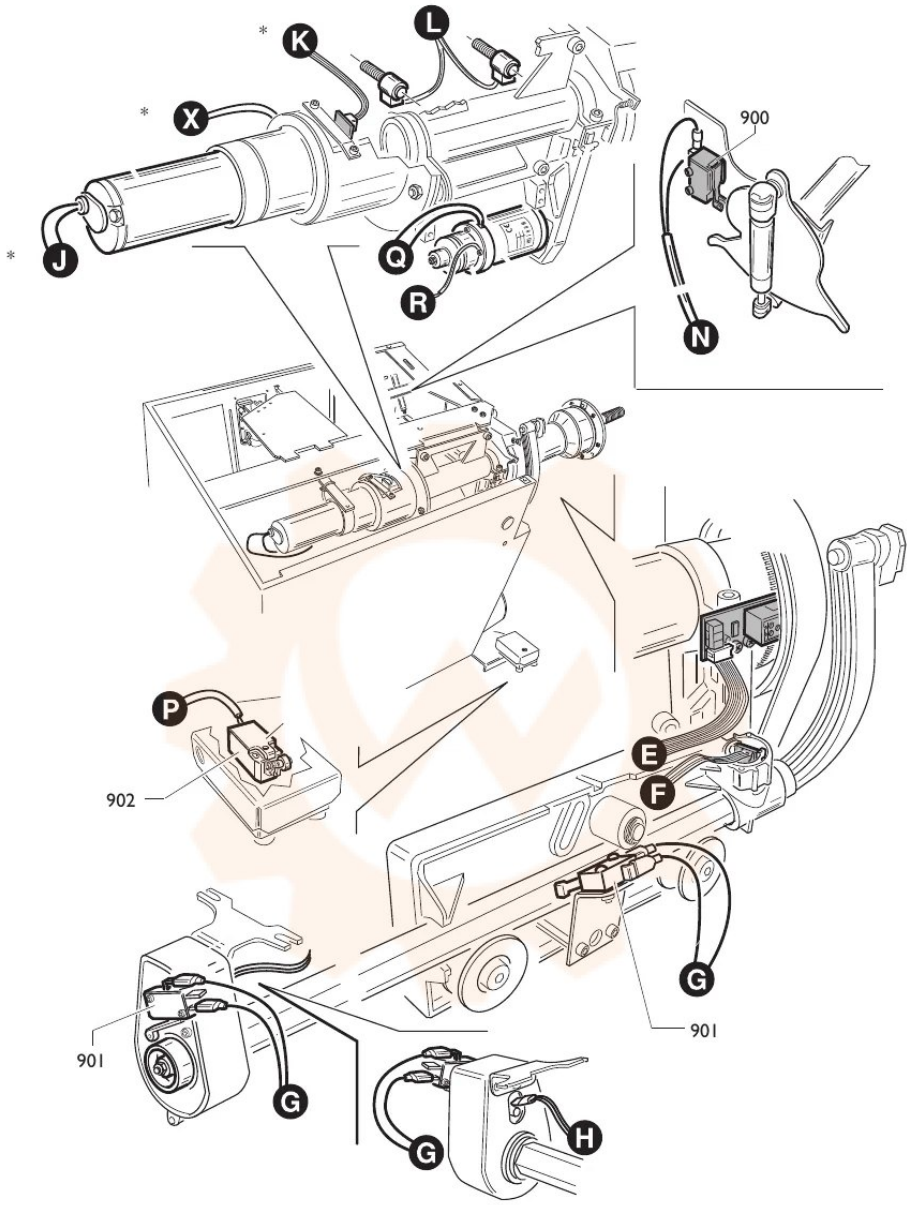

* Solo versione ELS
* Only version ELS