204-1 2-armiger Lagerabzieher mit seitlicher Spannzwinge, bis 80 mm Spannweite, 90 mm Spanntiefe



BESCHREIBUNG

Der 2-armige Lagerabzieher "Cobra" mit seitlicher Spannzwinge wird zum Abziehen von besonders festsitzenden Kugellagern, Lagerringen und Werkstücken eingesetzt. Damit lässt sich jedes Bauteil lösen, das auf einer Welle sitzt und von außen frei zugänglich ist. Dank der Spannzwinge wird der Anpressdruck der Abziehschenkel um ein Vielfaches erhöht. Mit dem Anziehen der Spannzwinge greifen die scharfen Klauen der Abziehschenkel unter das abzuziehende Teil und lösen dieses, bereits vor dem eigentlichen Abziehvorgang.

EINSATZBEREICH

Zum Abziehen von besonders festsitzenden Kugellagern, Lagerringen und Werkstücken.

BENEFIT

- Seitliche Spannzwinge sorgt dafür, dass die Abziehschenkel besonders fest an das abzuziehende Teil gepresst werden
- Schlanke Bauform der Schenkel ermöglicht das Erreichen von schlecht zugänglichen Stellen
- Abrutschsicherung am Spindelkopf für sicheres Arbeiten mit Schraubenschlüssel
- Spindelauslauf zum Schutz des Gewindes

STAMMDATEN

GTIN [GTIN]	4021176028243
Ursprungsland	DE
Material	Werkzeugstahl
Baureihe	204
Gewicht Brutto [kg]	1,385 kg
Verpackungsinhalt	1 Stück
Verpackungsgesetz	PAPPE PAP 21
Weltweite Vertriebsfähigkeit gegeben	Ja (REACH, RoHS, POP, PROP65, TSCA)

ERSATZTEILE

- 204-1-90-P_2 Abzughaken (Paar)
- 204-1-T_Traverse
- 204101_Spannzwinge komplett
- 204201_Spannzwinge komplett
- 616180_Zweiseitige Spindelspitze
- 618105_Mechanische Druckspindel | 0,25 kg

ANWENDUNGSBILD



DETAILBILD

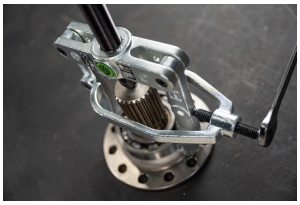

2-armiger Lagerabzieher mit seitlicher Spannzwinge, bis 80 mm Spannweite, 90 mm Spanntiefe

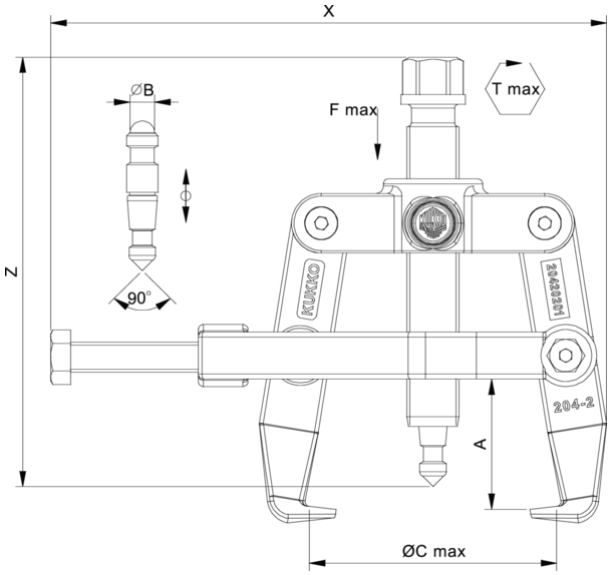

Abkürzung	Attribut	Wert
X	Gesamtbreite [mm]	185 mm
Y	Gesamttiefe [mm]	58 mm
Z	Höhe [mm]	128 mm
A	Spanntiefe Aussenabziehen [mm]	90 mm
S1	Schlüsselweite Betätigungssechskant [mm]	19 mm
Cmin	Spannweite Aussenabziehen (min.) [mm]	6 mm
Cmax	Spannweite Aussenabziehen (max.) [mm]	80 mm
K	Hakenfußstärke an der Spitze (Klauenstärke K) [mm]	4 mm
J	Hakenfußbreite (Klauenbreite J) [mm]	22 mm
O	Hakenfußtiefe nutzbar (Klauentiefe nutzbar O) [mm]	12 mm
H	Hakenfußtiefe gesamt (Klauentiefe gesamt H) [mm]	22 mm
L	Klauenstärke gesamt (L+1mm) (Klauenabstand zur Grundfläche) [mm]	8,5 mm
Tmax	max. Drehmoment [Nm]	100 Nm
Fmax	max. Zugkraft [t]	5 t
Fmax	max. Zugkraft [kN]	50 kN

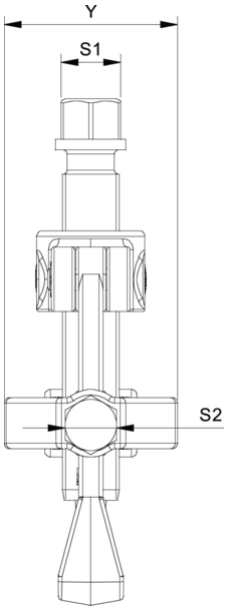

Abkürzung	Attribut	Wert
X	Gesamtbreite [mm]	185 mm
Y	Gesamttiefe [mm]	58 mm
Z	Höhe [mm]	128 mm
A	Spanntiefe Aussenabziehen [mm]	90 mm
S1	Schlüsselweite Betätigungssechskant [mm]	19 mm
Cmin	Spannweite Aussenabziehen (min.) [mm]	6 mm
Cmax	Spannweite Aussenabziehen (max.) [mm]	80 mm
K	Hakenfußstärke an der Spitze (Klauenstärke K) [mm]	4 mm
J	Hakenfußbreite (Klauenbreite J) [mm]	22 mm
O	Hakenfußtiefe nutzbar (Klauentiefe nutzbar O) [mm]	12 mm
H	Hakenfußtiefe gesamt (Klauentiefe gesamt H) [mm]	22 mm
L	Klauenstärke gesamt (L+1mm) (Klauenabstand zur Grundfläche) [mm]	8,5 mm
Tmax	max. Drehmoment [Nm]	100 Nm
Fmax	max. Zugkraft [t]	5 t
Fmax	max. Zugkraft [kN]	50 kN

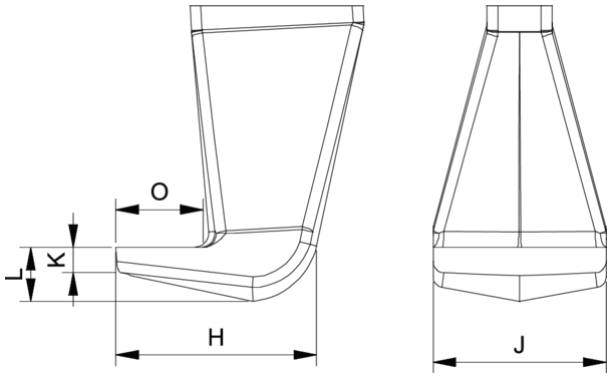

Abkürzung	Attribut	Wert
X	Gesamtbreite [mm]	185 mm
Y	Gesamttiefe [mm]	58 mm
Z	Höhe [mm]	128 mm
A	Spanntiefe Aussenabziehen [mm]	90 mm
S1	Schlüsselweite Betätigungssechskant [mm]	19 mm
Cmin	Spannweite Aussenabziehen (min.) [mm]	6 mm
Cmax	Spannweite Aussenabziehen (max.) [mm]	80 mm
K	Hakenfußstärke an der Spitze (Klauenstärke K) [mm]	4 mm

J	Hakenfußbreite (Klauenbreite J) [mm]	22 mm
O	Hakenfußtiefe nutzbar (Klauentiefe nutzbar O) [mm]	12 mm
H	Hakenfußtiefe gesamt (Klauentiefe gesamt H) [mm]	22 mm
L	Klauenstärke gesamt (L+1mm) (Klauenabstand zur Grundfläche) [mm]	8,5 mm
Tmax	max. Drehmoment [Nm]	100 Nm
Fmax	max. Zugkraft [t]	5 t
Fmax	max. Zugkraft [kN]	50 kN