Encoderdraad | Mondolfo Ferro B-34-1000009

Mondolfo Ferro Startline S350 · 2022 · Tekening 30 · positie 11

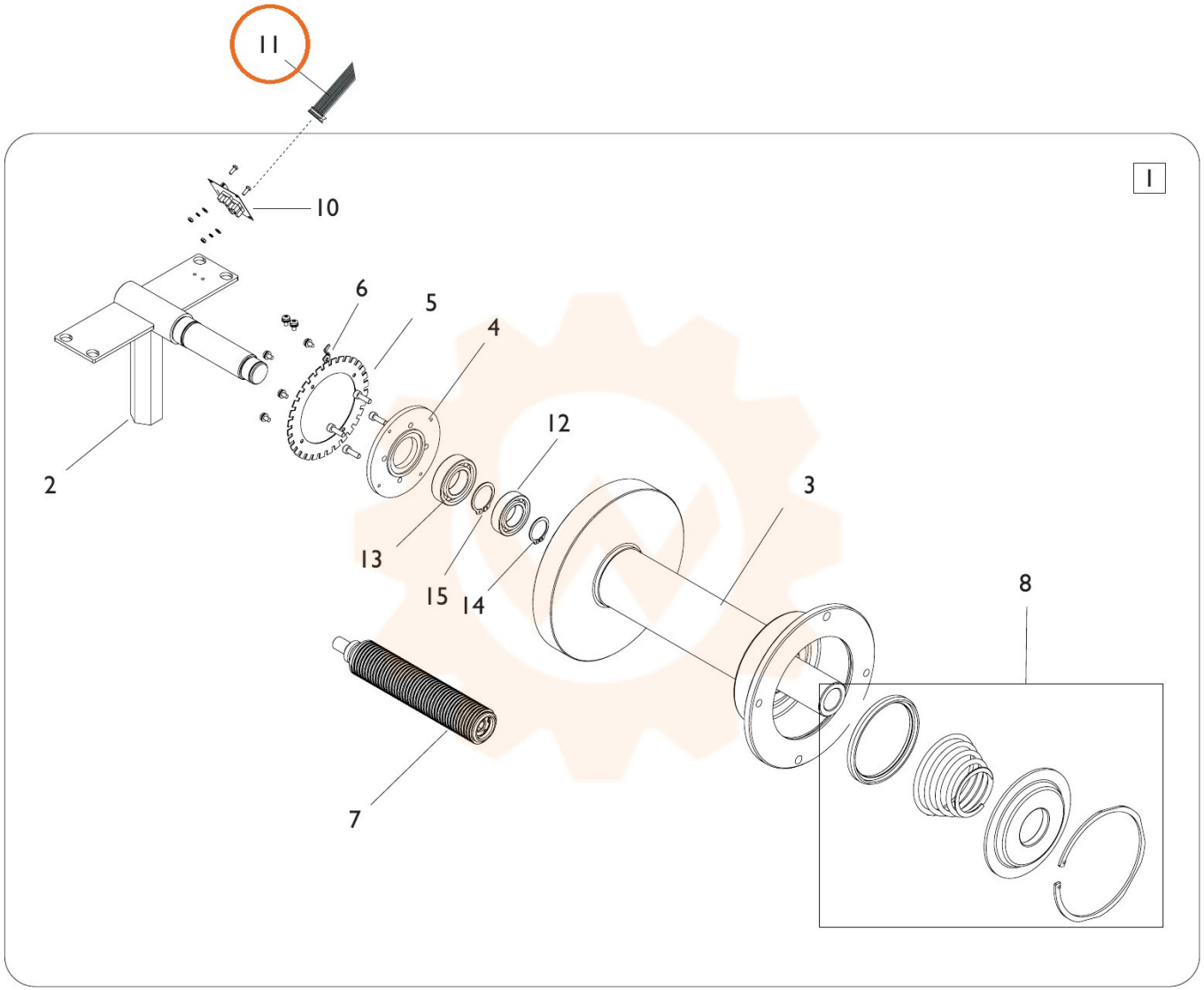
11
10
6
5
4
12
3
2
13
15
14
8
7
1