Kleine knop | Mondolfo Ferro 232482A

Mondolfo Ferro Trigon 704 · 2006 · Tekening 2 · positie 106

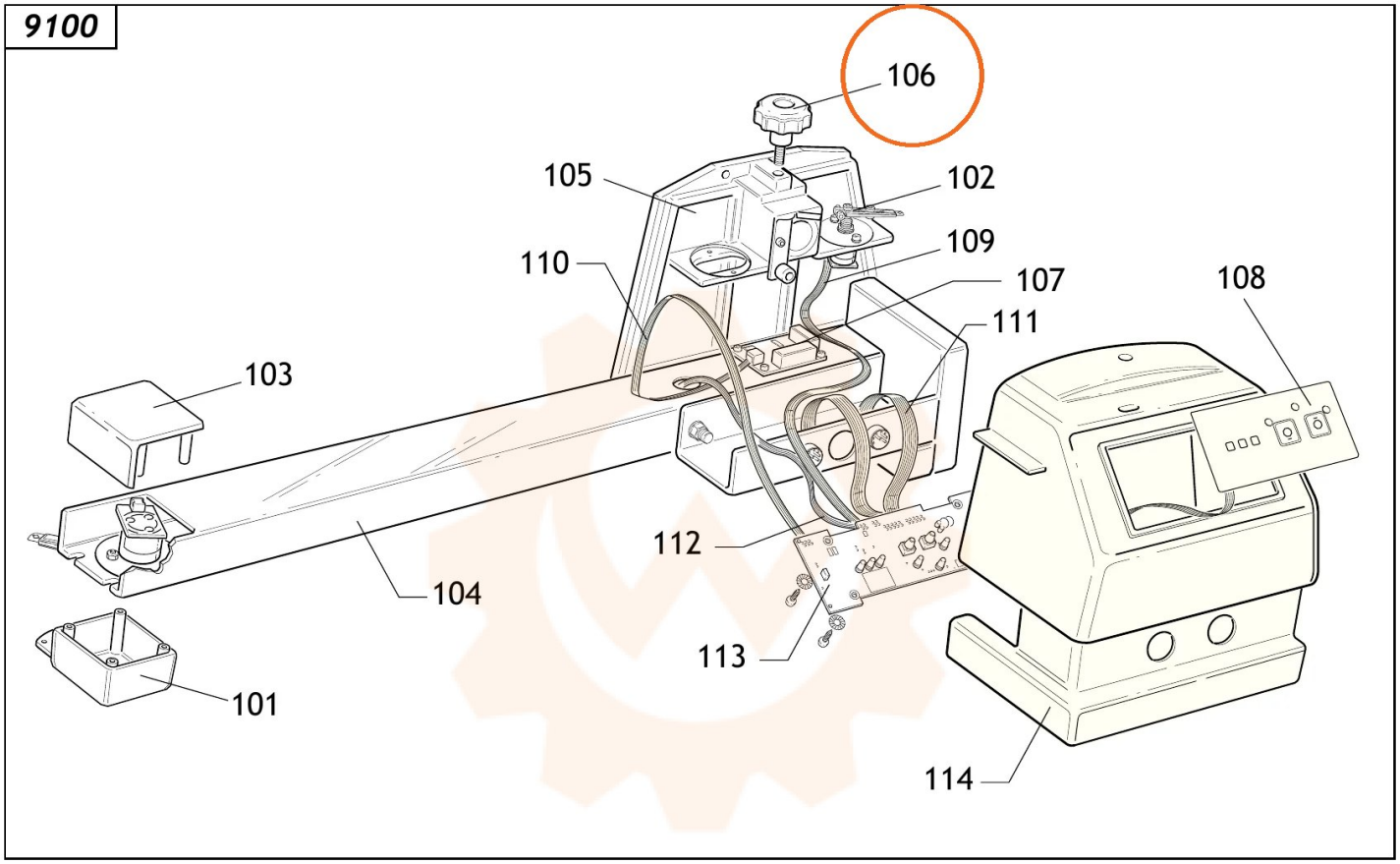
9100
106
105
102
110
109
107
108
111
103
112
104
113
101
114

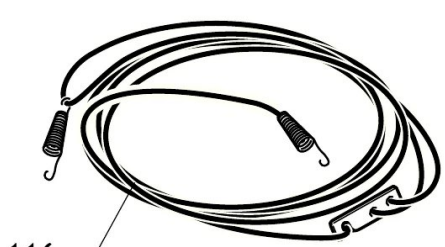
116

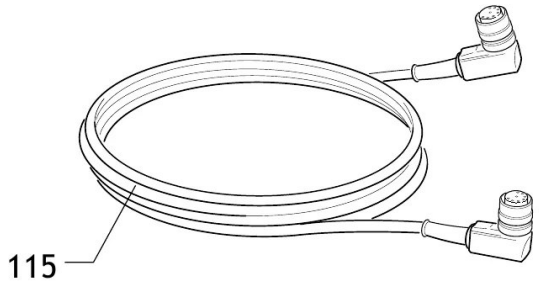
115