Steun | Mondolfo Ferro 1350222

Mondolfo Ferro LT 03 Mctc · 2025 · Tekening 3 · positie 203 (2 keer op deze tekening)

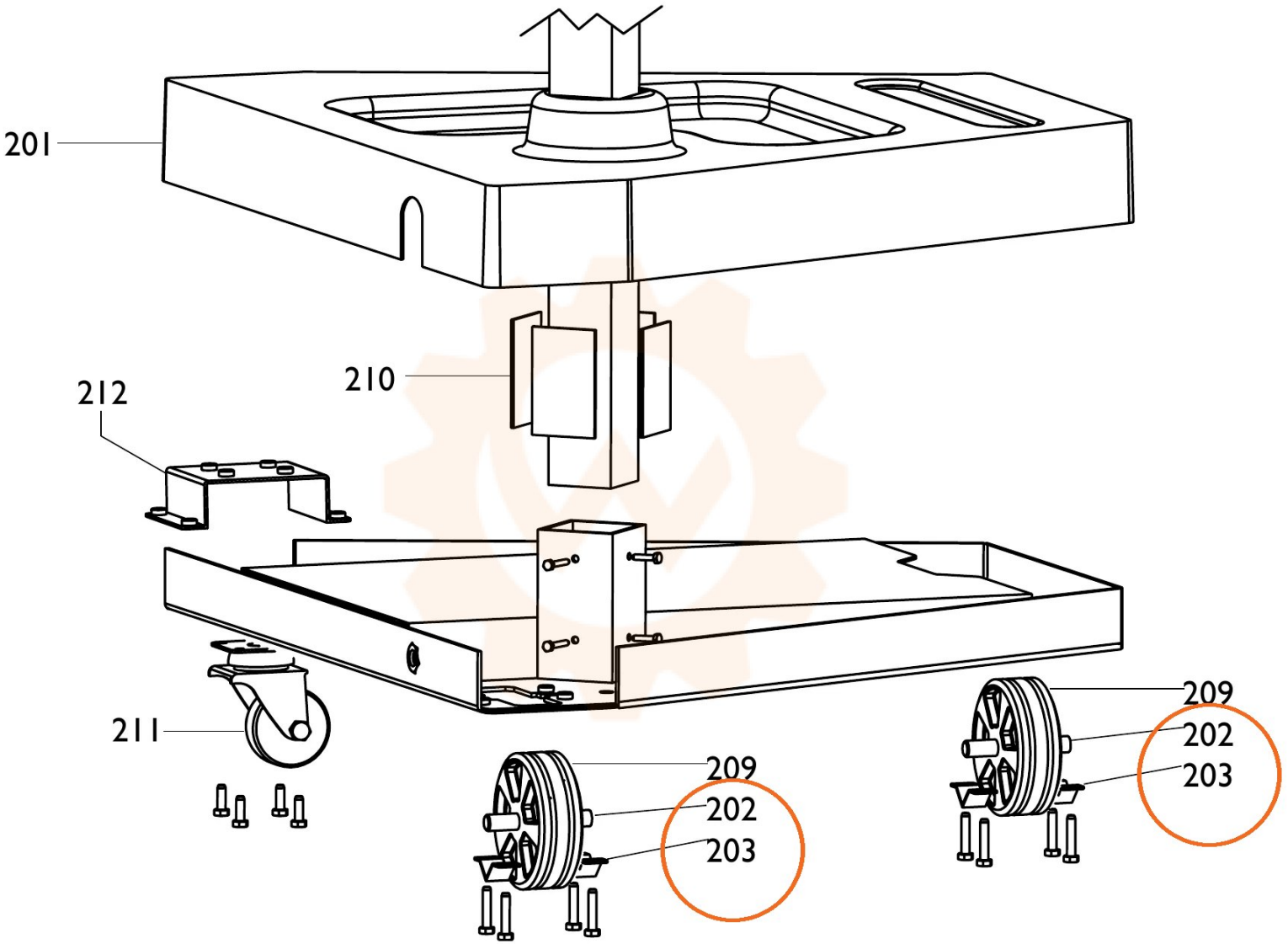
201
210
212
211
209
202
203
209
202
203