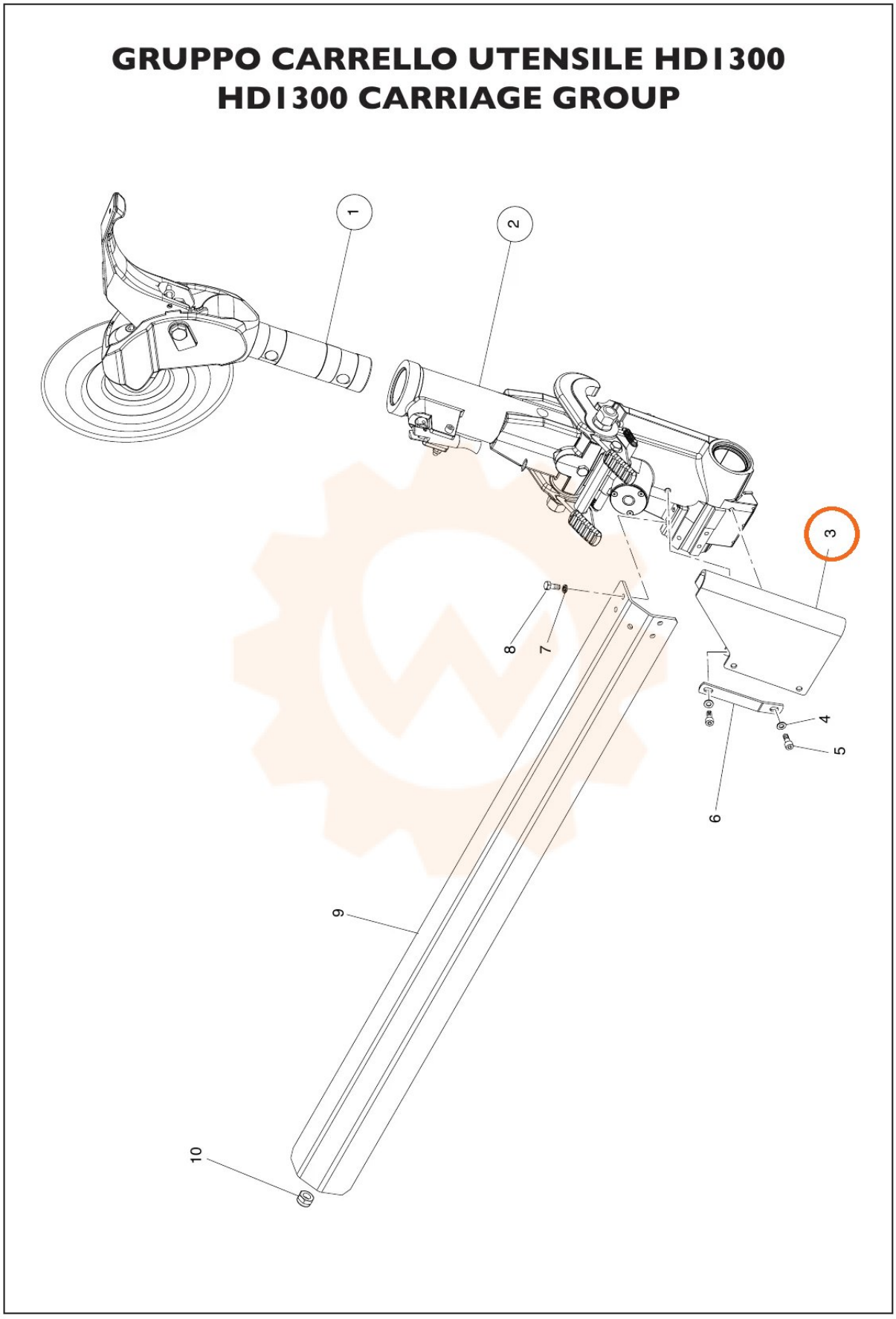
GRUPPO CARRELLO UTENSILE HD1300
HD1300 CARRIAGE GROUP
1
2
3
4
5
6
7
8
9
10