GA12-34 Schroefdraadadapters GA12-34



BESCHRIJVING

Schroefdraadadapters zijn Onderdelen die flexibele verbindingen tussen verschillende Schroefdraad mogelijk maken en zo voor flexibelere toepassingsmogelijkheden zorgen.

TOEPASSINGSGEBIED

Onderdeel voor KUKKO-gereedschap

STAMGEGEVENS

GTIN [GTIN]	4021176774430
Land van herkomst	DE
Materiaal	Gereedschapsstaal
Serie	GA
Brutogewicht [kg]	0,42 kg
Inhoud van de verpakking	1 deel
Verpakkingswet	PAPPE PAP 21
Wereldwijde verkoopbaarheid	Ja (REACH, RoHS, POP, PROP65, TSCA)

DETAILAFBEELDING



Schroefdraadadapters GA12-34

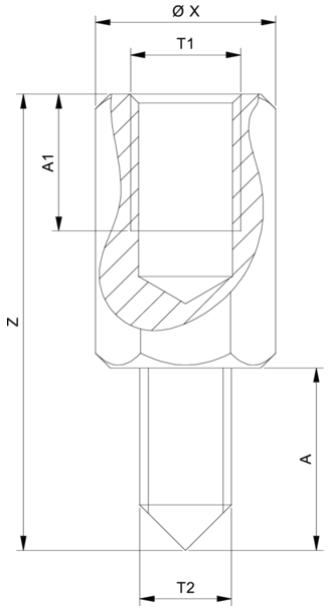

Afkorting	Attribuut	Wert

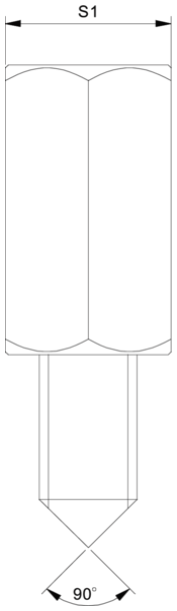

Afkorting	Attribuut	Wert

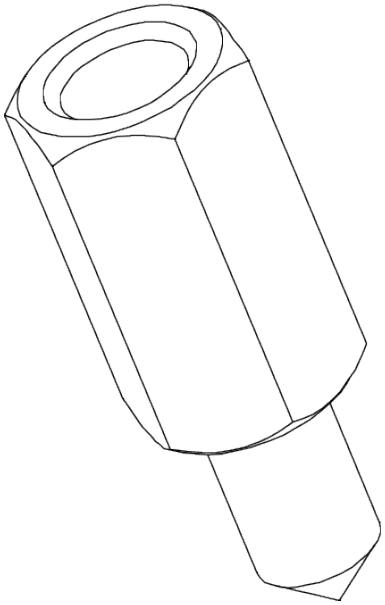

Afkorting	Attribuut	Wert