Borgmoer M10 | Mondolfo Ferro 2-01019

Mondolfo Ferro Titan X 572C I · 2025 · Overzichtstekening · positie 5

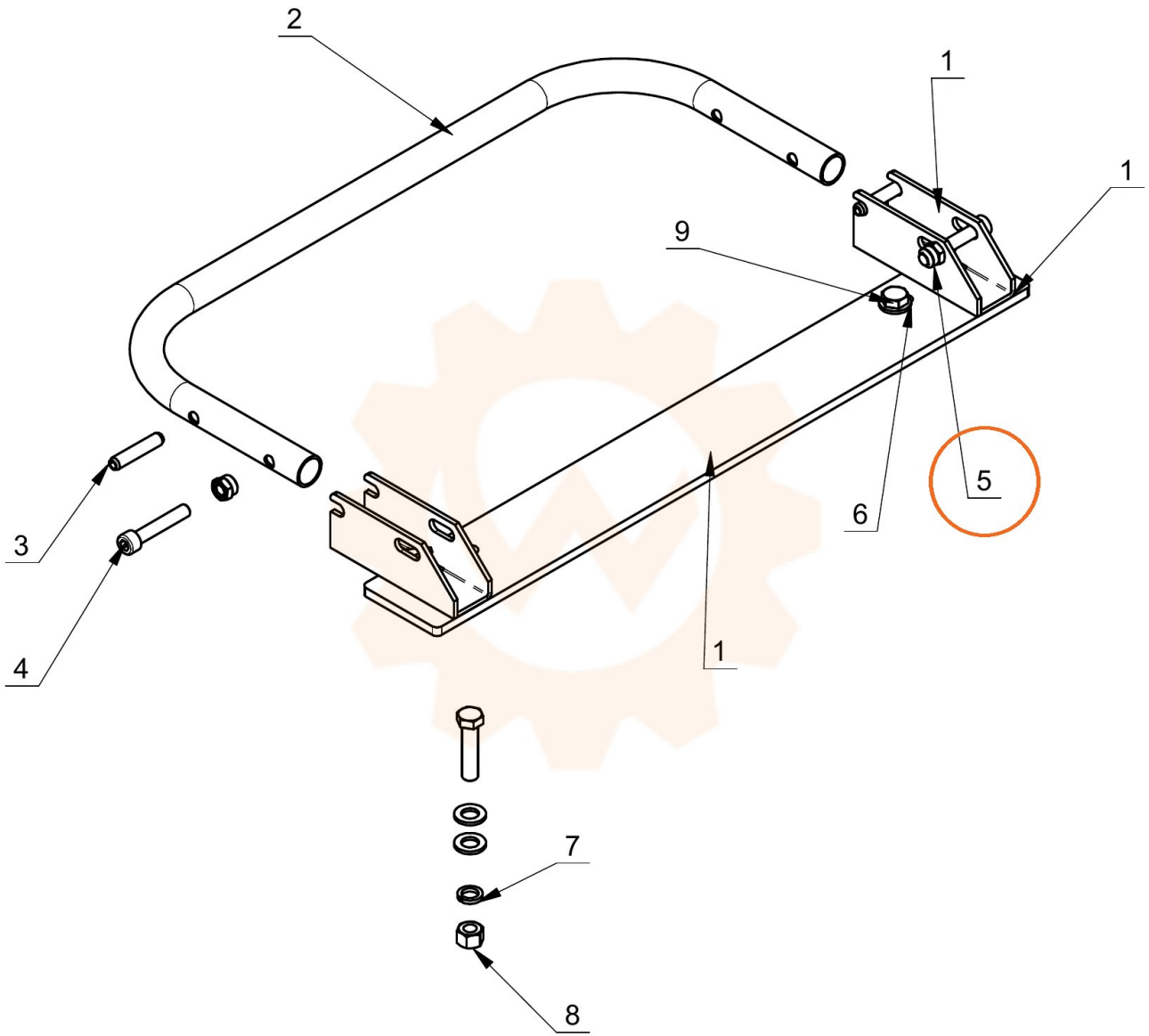
2
1
1
9
3
4
6
5
1
7
8