Inbusbout M10 x 50 | Mondolfo Ferro 2-03551

Mondolfo Ferro Aquila Tornado · 2025 · Overzichtstekening · positie 5 (2 keer op deze tekening)

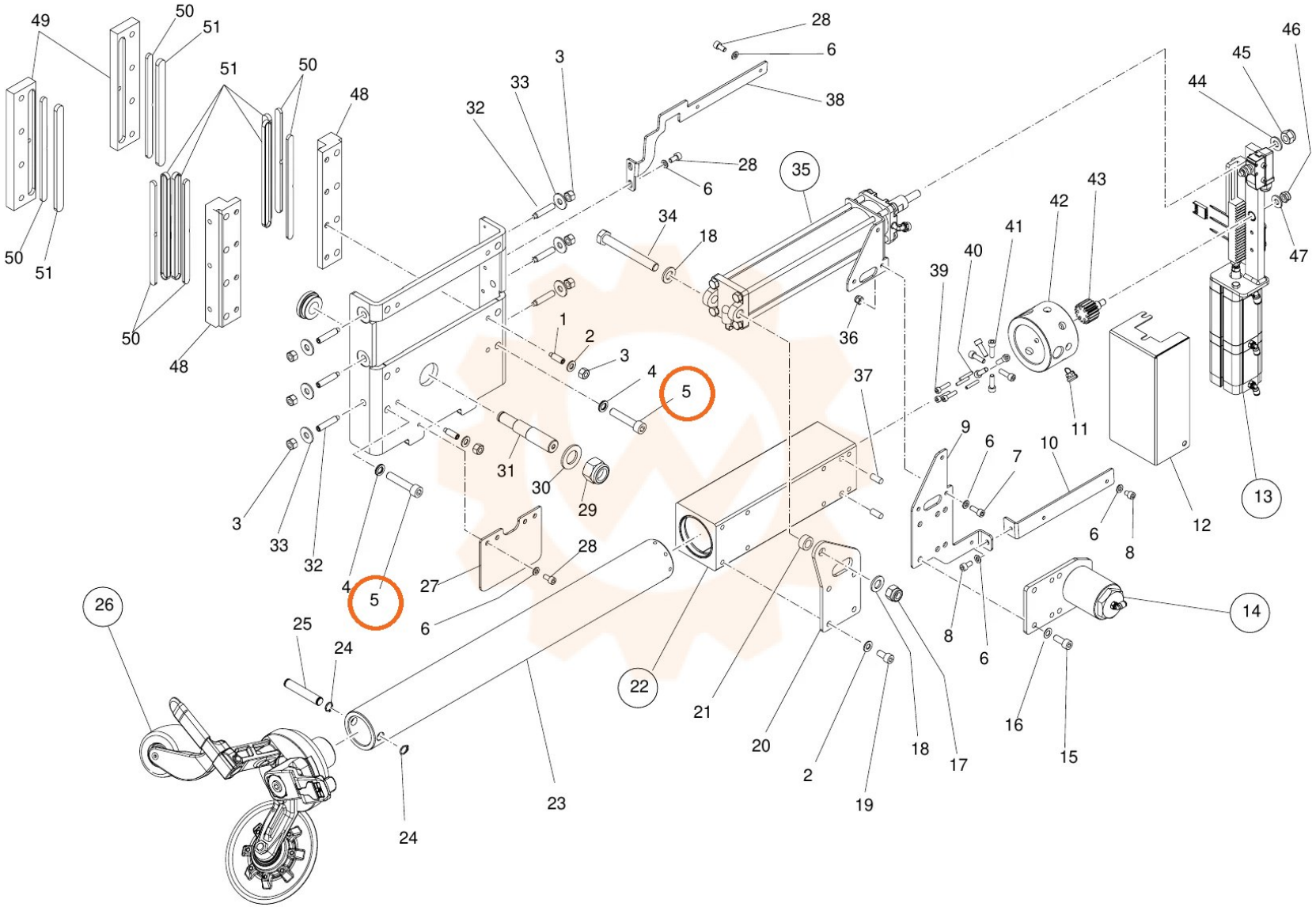
49
50
51
51
50
48
32
33
3
28
6
38
28
6
35
34
18
50
51
50
48
1
2
3
4
5
36
37
39
40
41
42
43
44
45
46
47
11
9
6
7
10
12
13
3
33
32
4
5
31
30
29
27
28
6
6
8
8
6
14
26
25
24
22
21
20
2
19
18
17
16
15
23
24