# Verrijdbare olietank | Mondolfo Ferro 4-110197

Mondolfo Ferro TBE123 Mobile · 2015 · Tekening 8 · positie 279

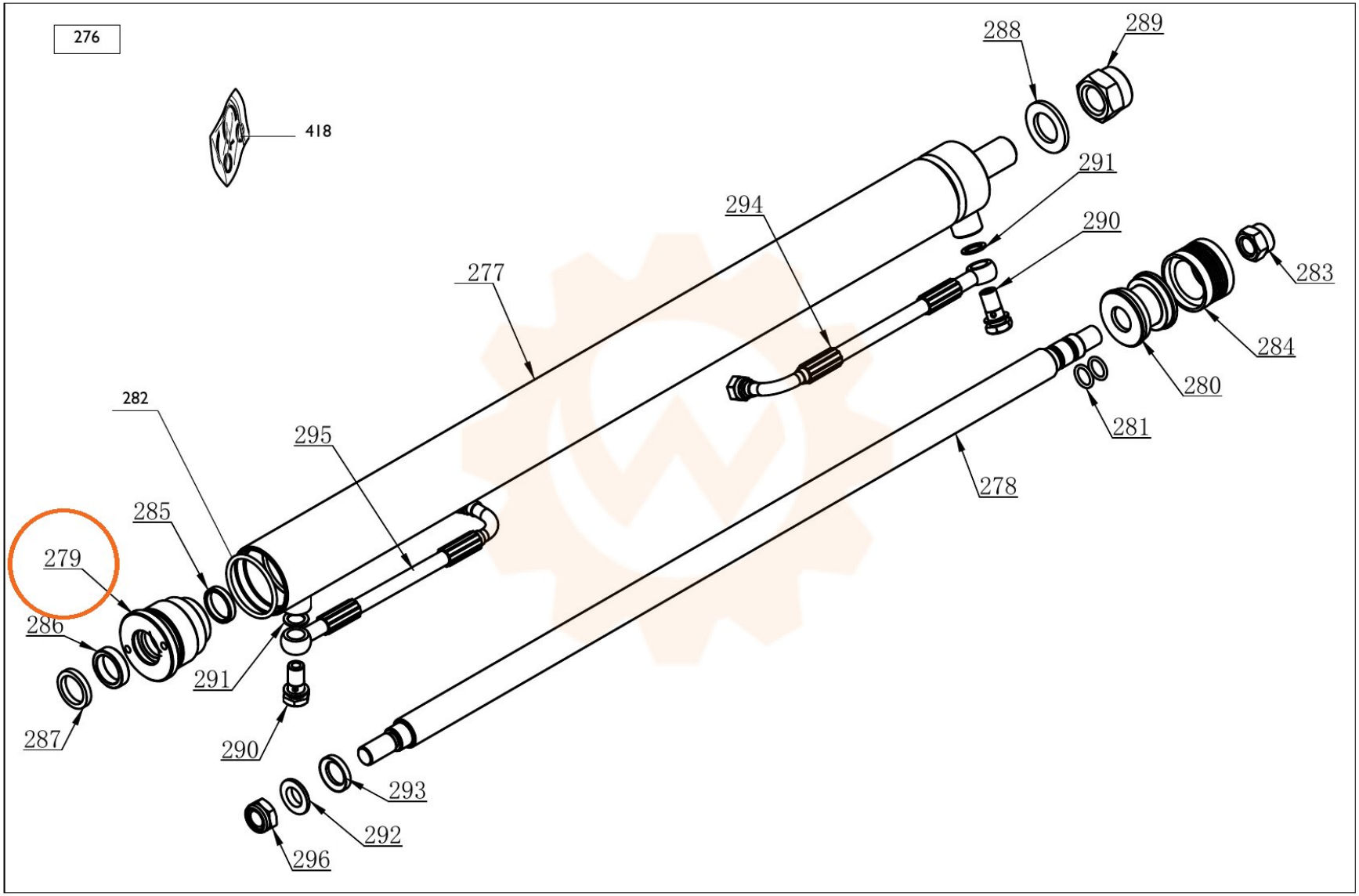
276
418
288
289
291
294
290
277
283
284
280
281
278
282
295
285
279
286
291
287
290
293
292
296