GRUPPO BRACCIO OPERANTE
OPERATING ARM GROUP

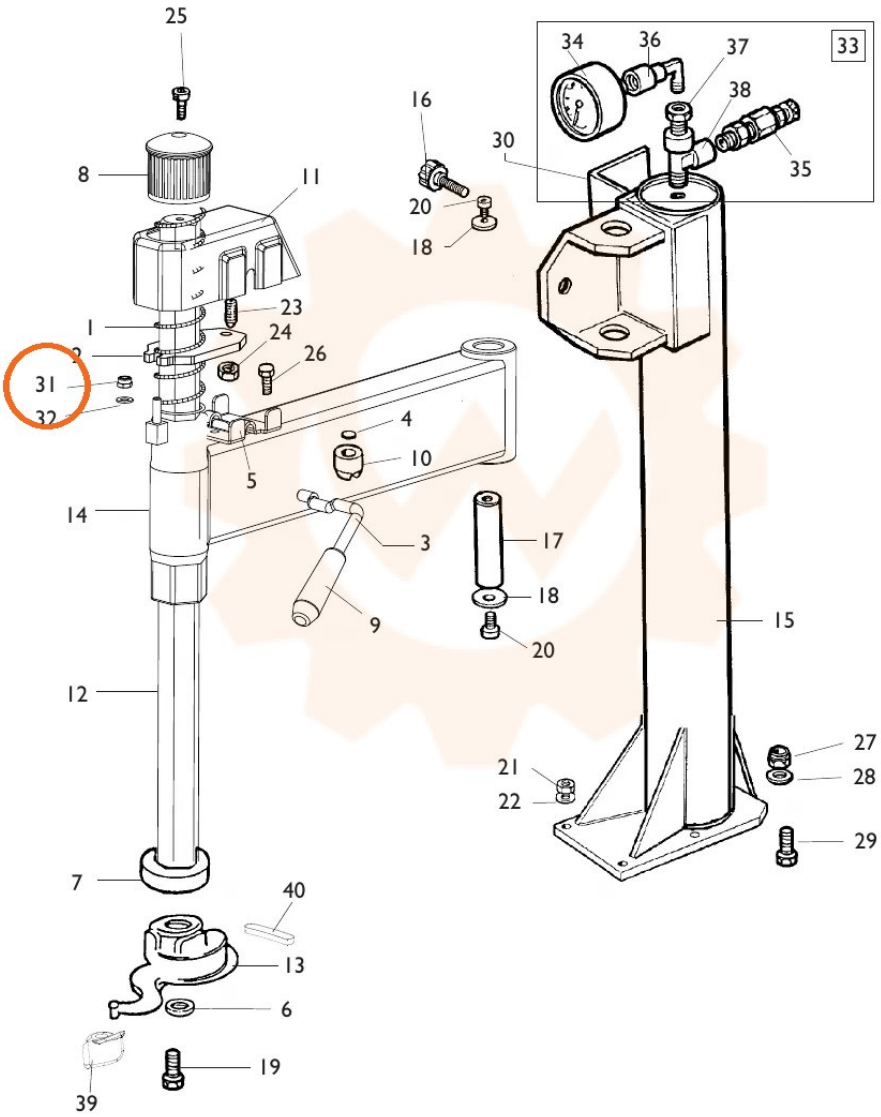

TORNA AL COMPLESSIVO
RETURNS TO OVERALL