Borgring | Mondolfo Ferro 4-110707

Mondolfo Ferro TBE123 Mobile · 2015 · Tekening 9 · positie 338

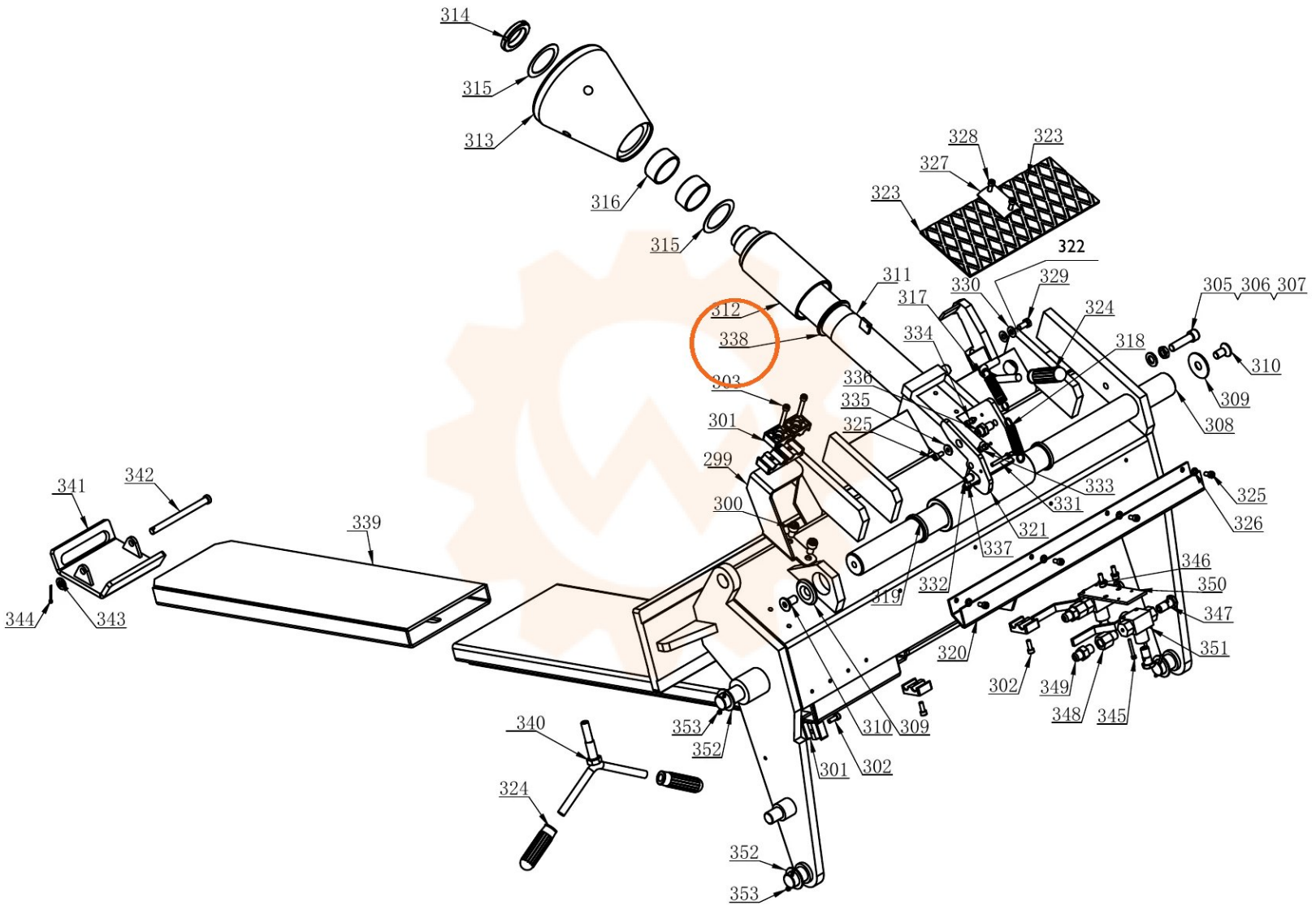
314
315
313
316
315
328
323
327
323
322
311
329
330
317
312
338
334
324
318
305 306 307
310
309
308
336
335
325
303
301
299
300
341
342
339
344
343
333
331
325
326
321
337
346
350
347
351
332
319
320
302
349
348
345
340
324
353
352
310
309
301
302
352
353