Borgmoer M6 | Mondolfo Ferro 2-01257

Mondolfo Ferro Aquila Raptor · 2024 · Tekening 11 · positie 18 (3 keer op deze tekening)

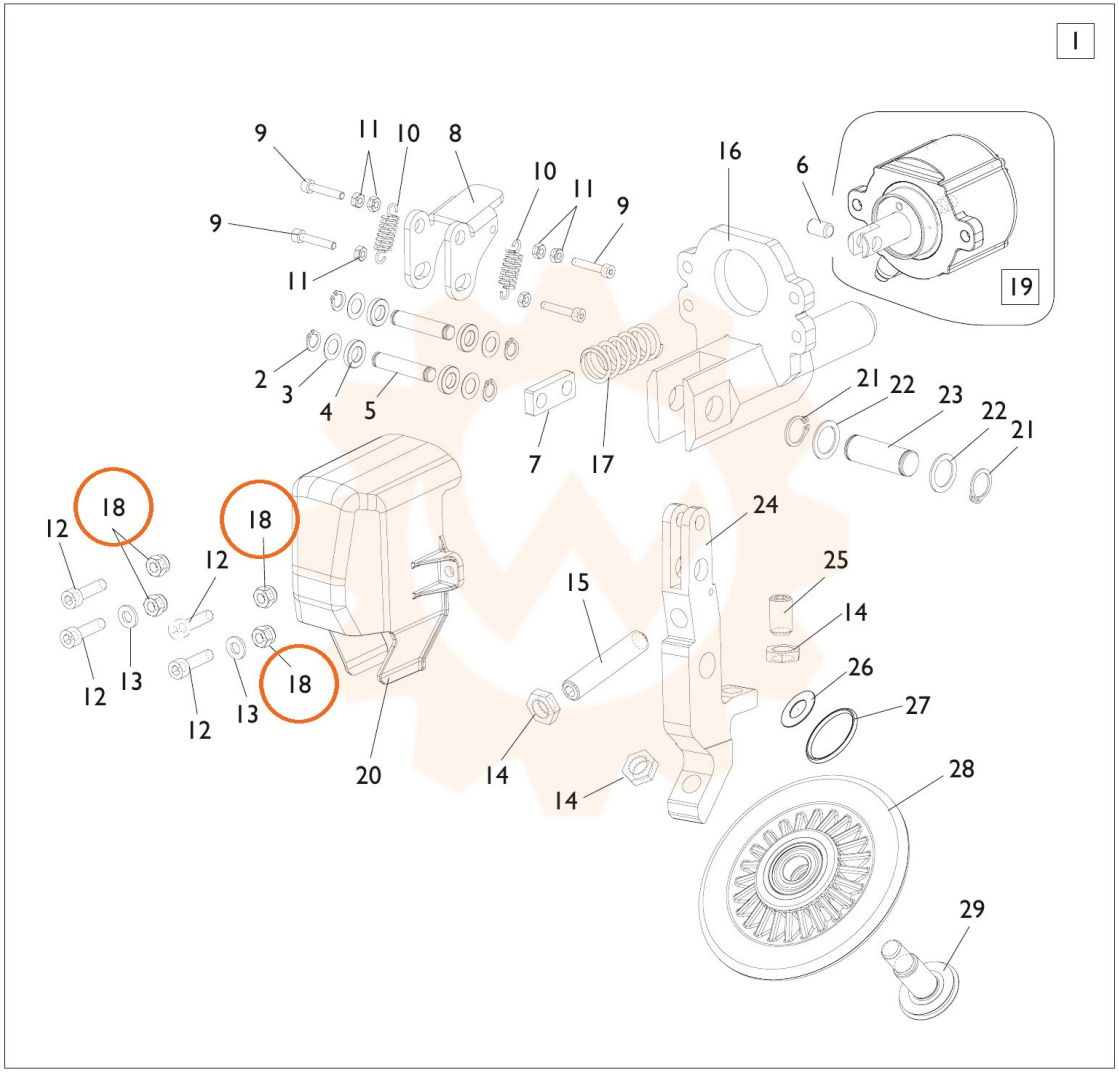
1
9
11
10
8
10
11
9
16
6
9
11
19
2
3
4
5
7
17
21
22
23
22
21
18
18
12
12
24
25
15
14
12
13
12
13
18
26
27
20
14
14
28
29