Afstandsbus D. 40 x 50,5 | Mondolfo Ferro 4-327973

Mondolfo Ferro TBE155 Super · 2026 · Overzichtstekening · positie 11

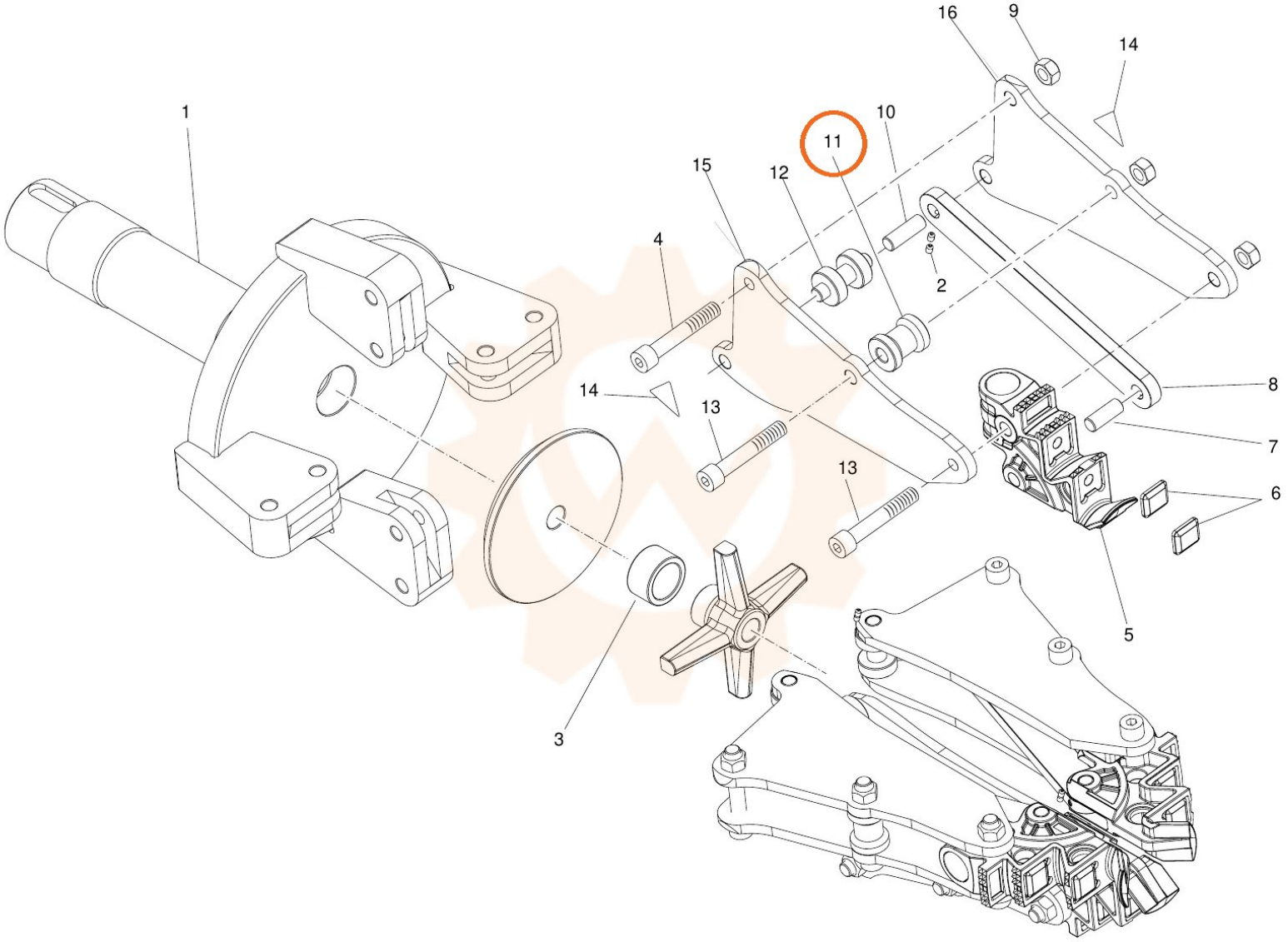
16
9
14
1
10
11
15
12
4
2
14
13
8
7
13
6
5
3