Zeskantbout M8 x 30 | Mondolfo Ferro 2-02239

Mondolfo Ferro TBE155 Super · 2026 · Overzichtstekening · positie 35 (2 keer op deze tekening)

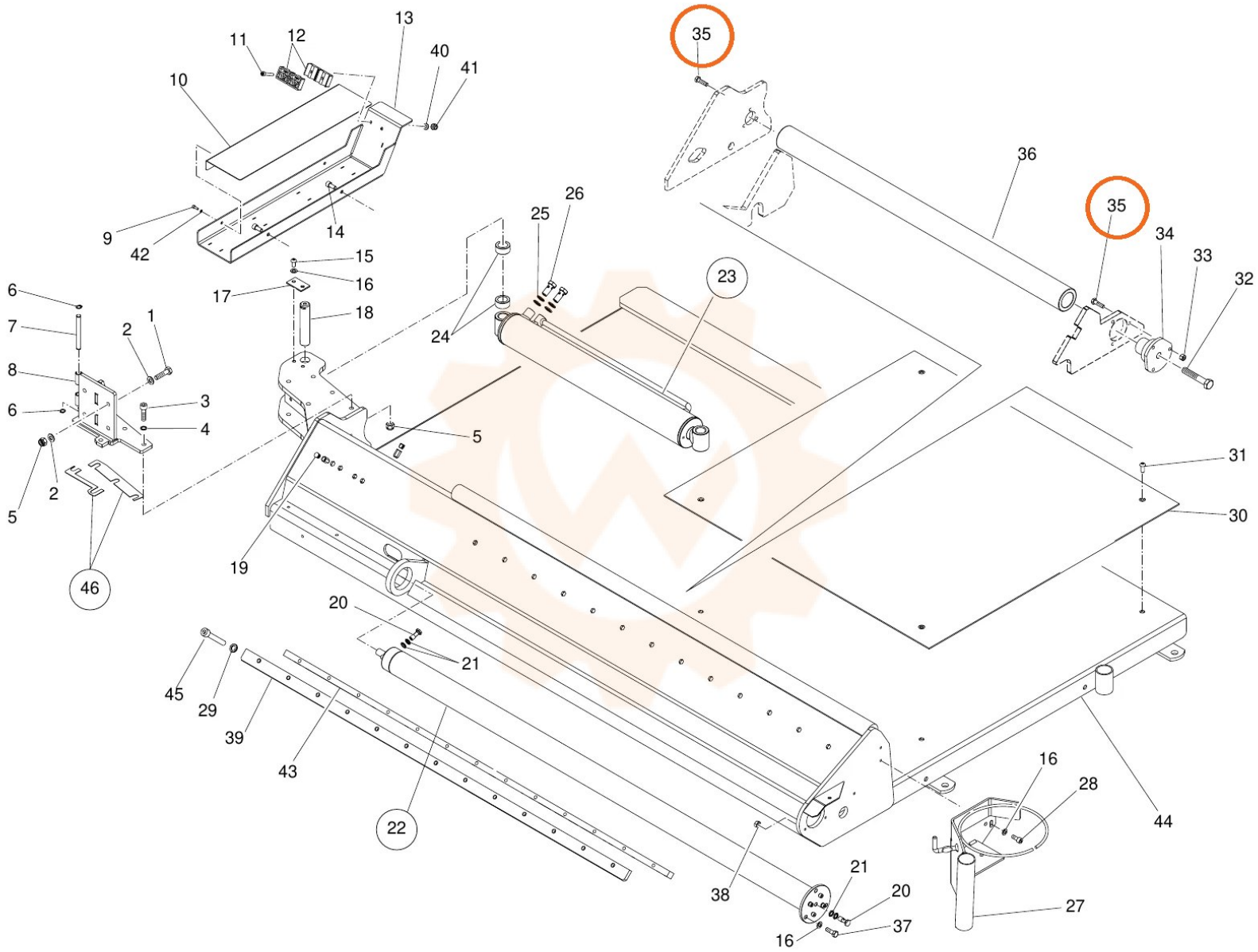
35
36
35
34
33
32
13
11
12
40
41
10
9
42
14
15
16
17
18
25
26
24
23
6
7
8
6
2
1
3
4
5
2
5
46
19
31
30
20
21
45
29
39
43
22
38
21
20
37
16
16
28
44
27