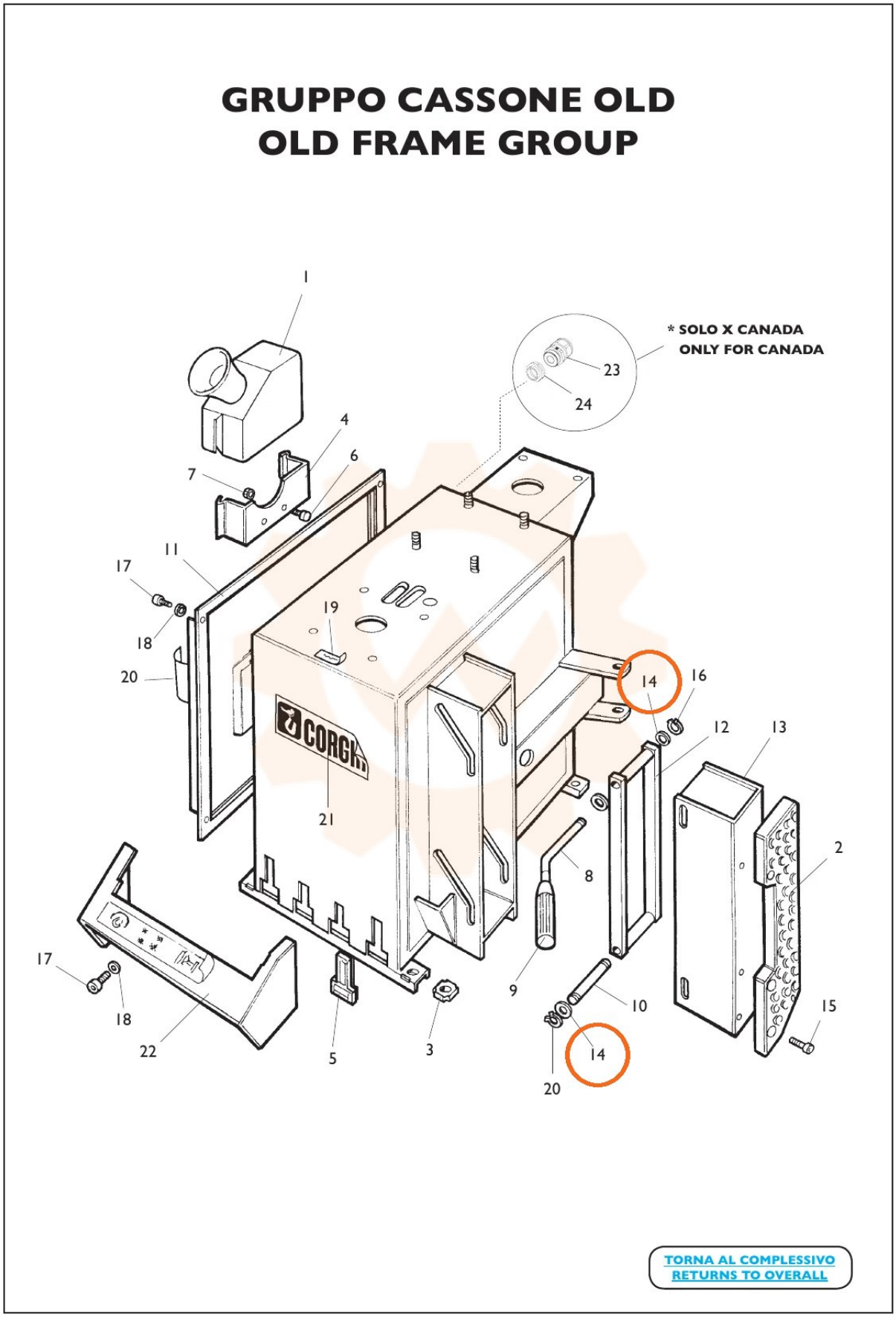
GRUPPO CASSONE OLD
OLD FRAME GROUP
* SOLO X CANADA
ONLY FOR CANADA
1
23
24
4
6
7
11
17
18
19
20
14
16
12
13
21
2
8
9
10
15
17
18
22
5
3
14
20
TORNA AL COMPLESSIVO
RETURNS TO OVERALL