Tandwielpomp 6.0 cc/omw | Mondolfo Ferro J401-1331007

Mondolfo Ferro Titan PI 245HC · 2019 · Tekening 6 · positie 16

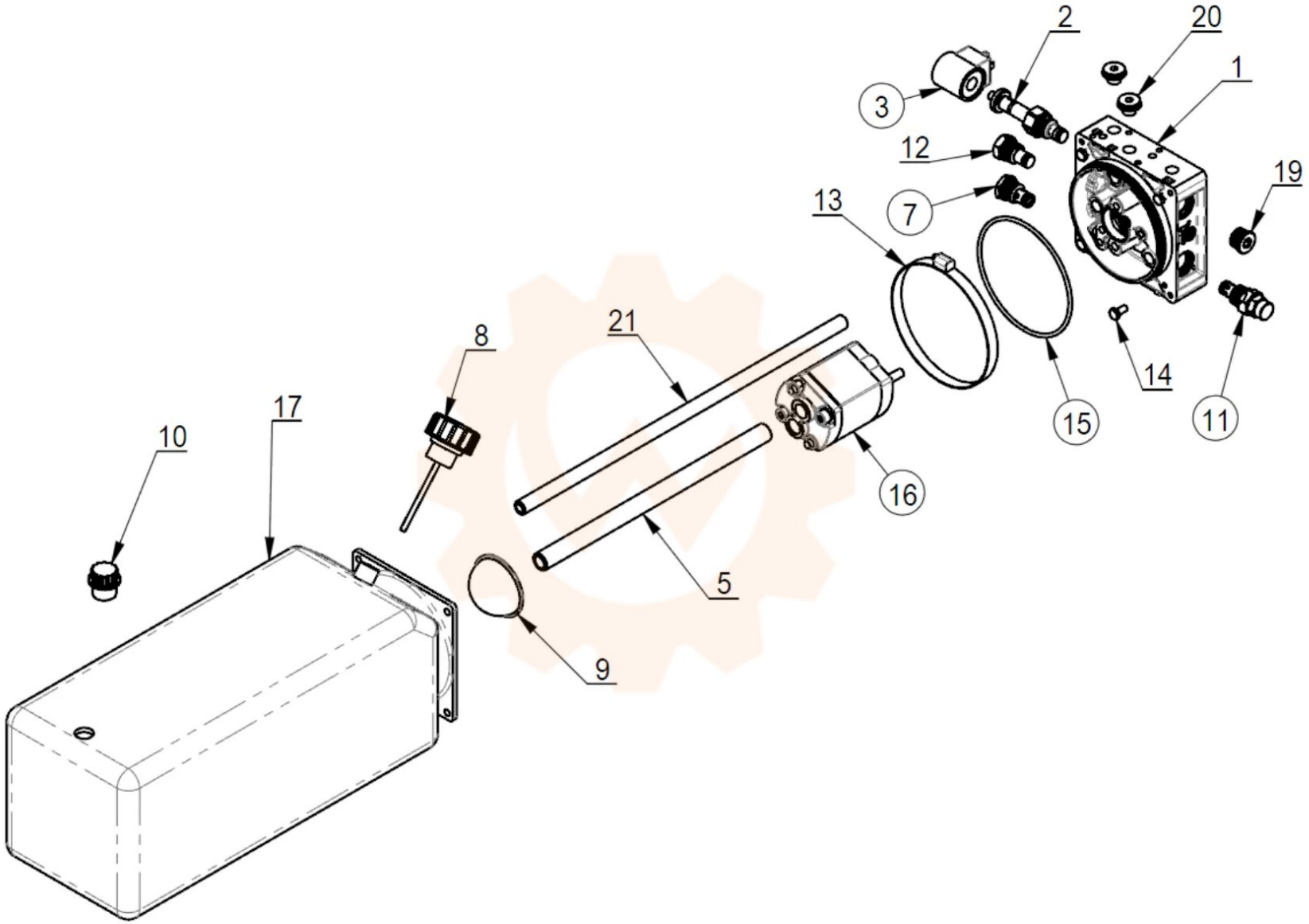
2
20
1
3
12
19
13
7
21
8
17
10
14
11
15
16
5
9