Veligsteun | Mondolfo Ferro 3-03073

Mondolfo Ferro Startline S104 · 2007 · Tekening 1 · positie 1

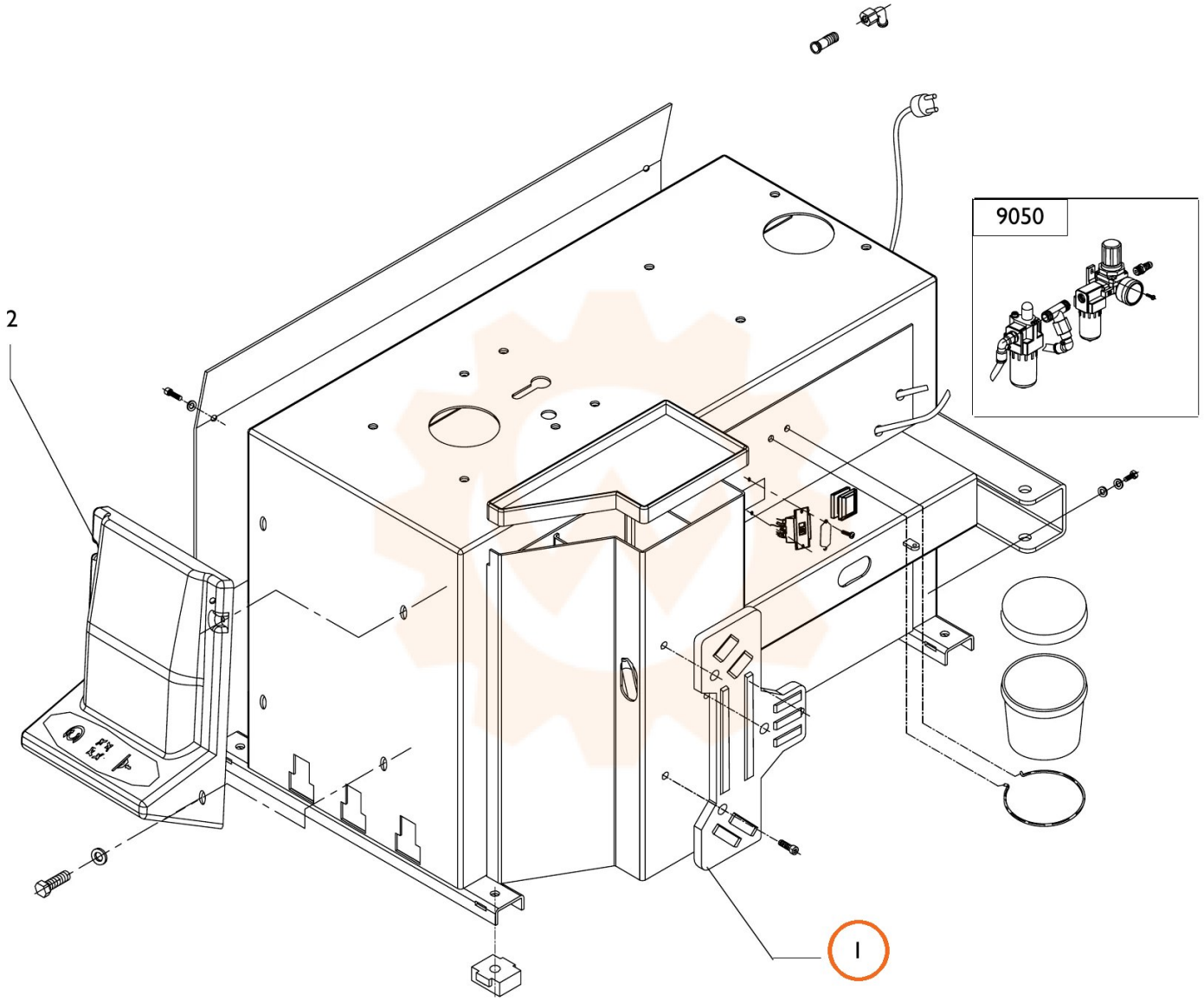
9050
2
1