GRUPPO GONFIAGGIO
INFLATION GROUP

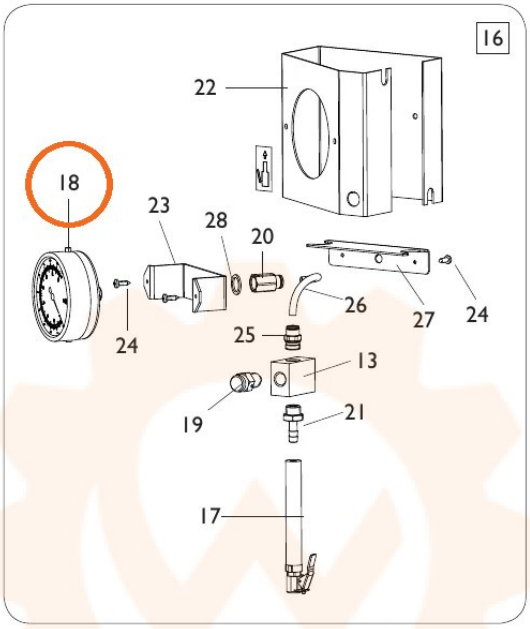



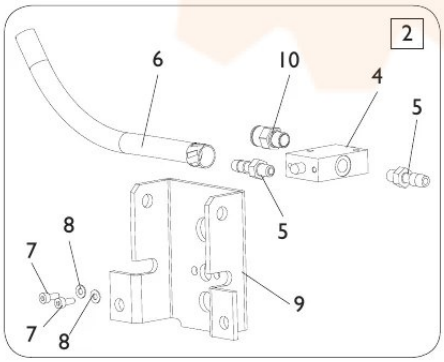

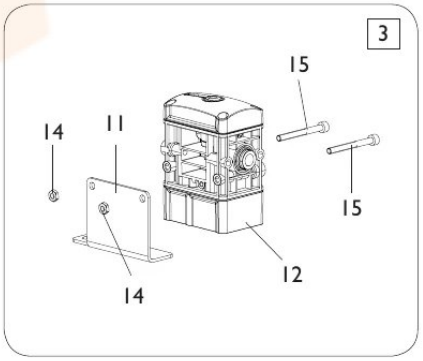

TORNA AL COMPLESSIVO
RETURNS TO OVERALL