Pakking met flens D. 90 | Mondolfo Ferro 4209463

Mondolfo Ferro SL80A · 2024 · Overzichtstekening · positie 38

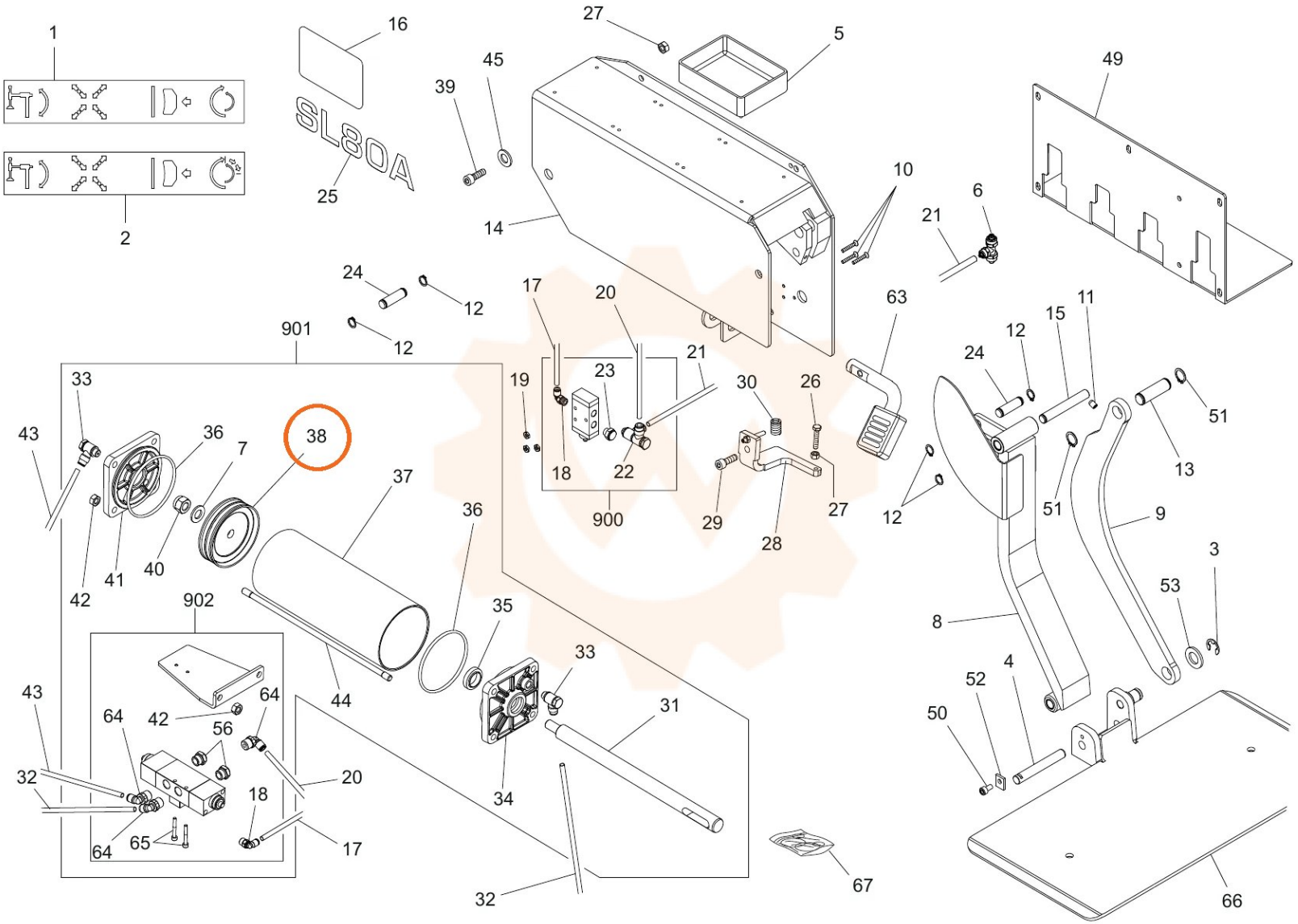
1
2
16
SL80A
25
27
5
45
39
14
10
6
21
49
24
12
12
17
20
63
901
33
19
23
21
30
26
24
12
15
11
51
43
36
7
38
18
22
900
29
28
27
12
51
13
9
37
36
42
41
40
902
35
33
8
53
3
43
64
42
56
64
44
31
4
52
50
32
20
18
34
64
65
17
32
67
66