Beschermring 281 | Mondolfo Ferro 4-110243

Mondolfo Ferro TBE123 Mobile · 2015 · Tekening 11 · positie 381

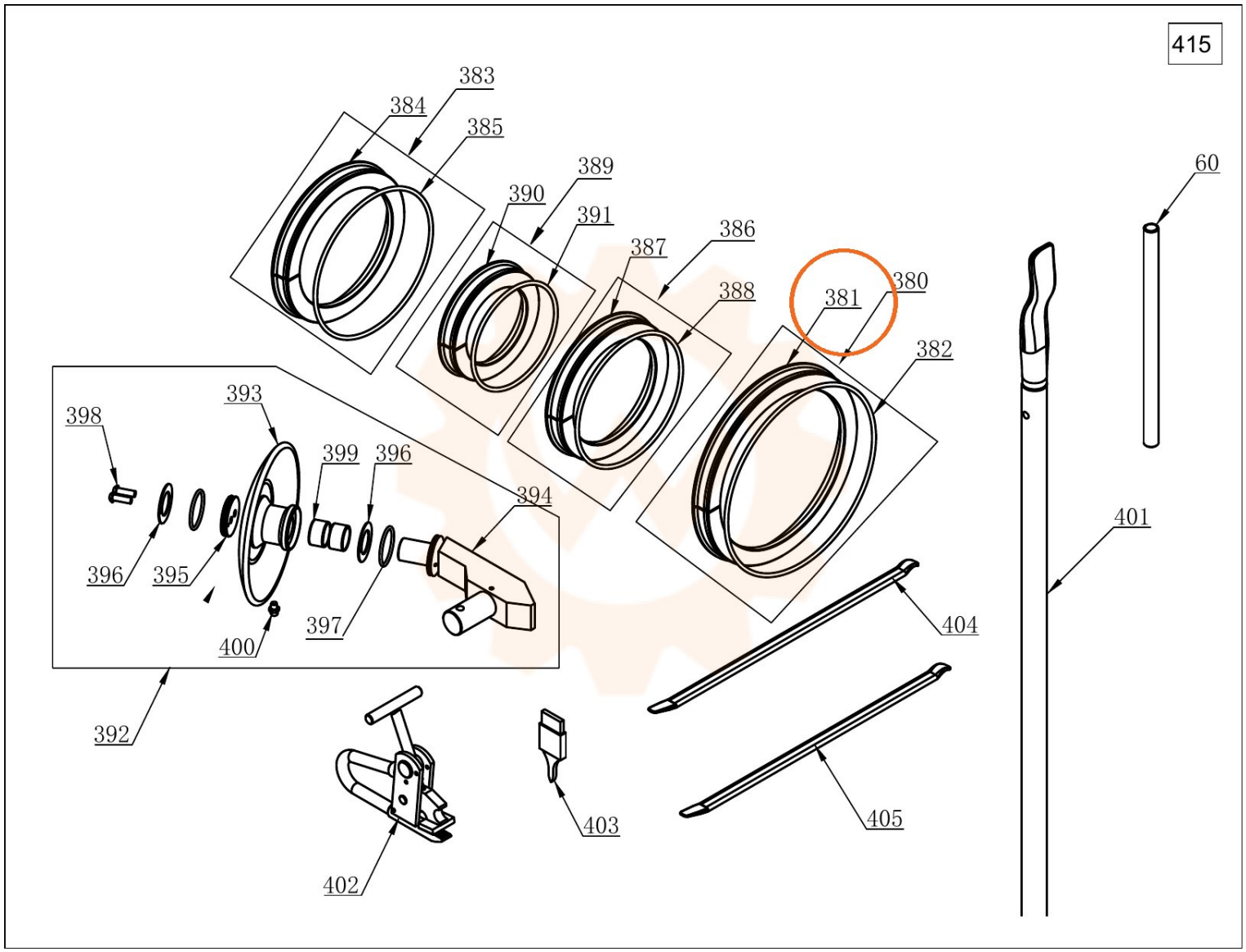
415
383
384
385
389
390
391
387
386
388
381
380
382
60
401
393
398
399
396
394
396
395
397
400
392
404
405
403
402