Borgmoer 10K M18 | Mondolfo Ferro 2-91971

Mondolfo Ferro TBE160 Matic · 2013 · Tekening 8 · positie 717

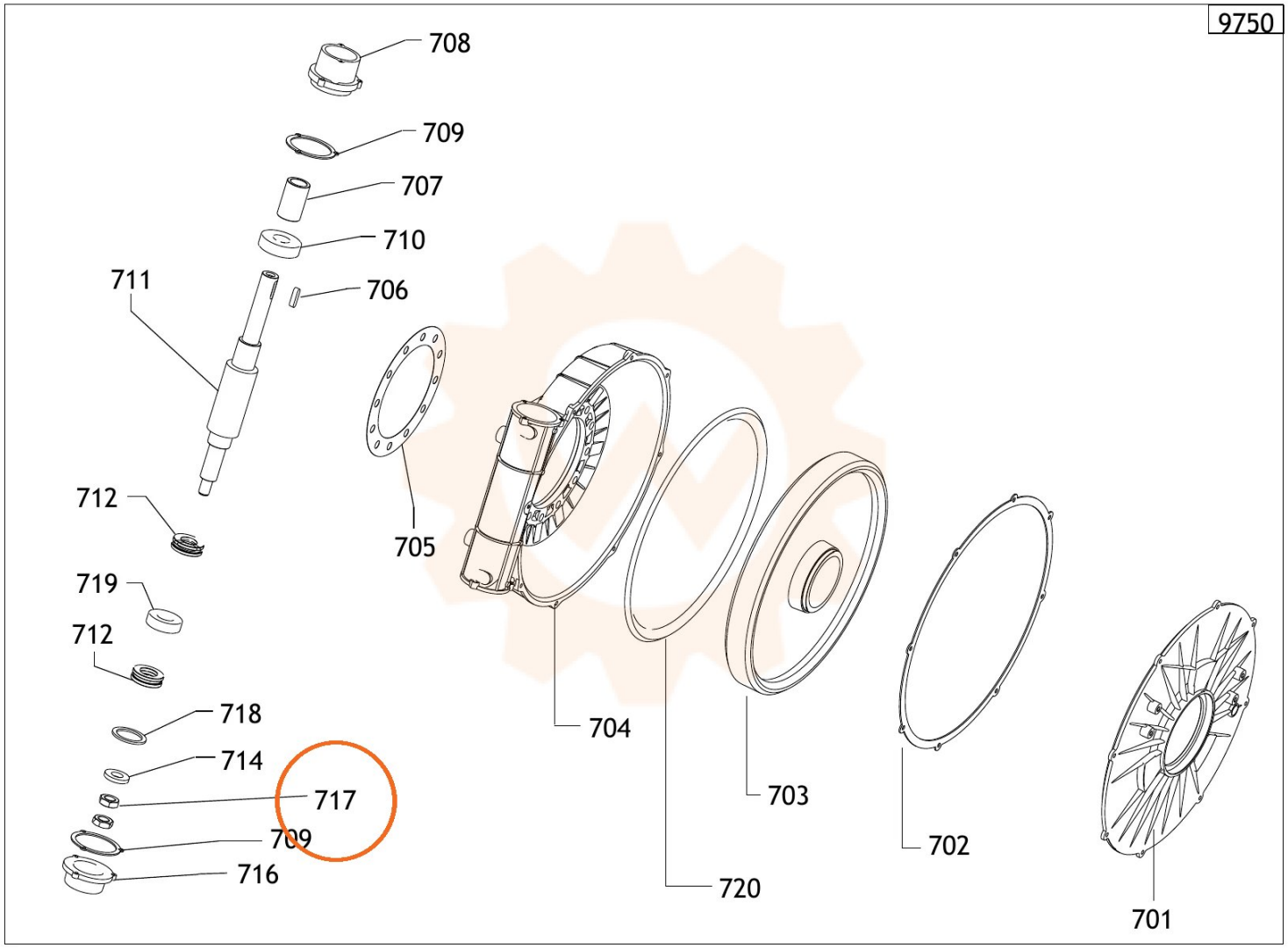
9750
708
709
707
710
711
706
712
705
719
712
718
714
717
709
716
704
703
720
702
701