Bout M6 x 10 | Mondolfo Ferro 2-02569

Mondolfo Ferro AS988 Easy Fit · 2010 · Tekening 86 · positie 115

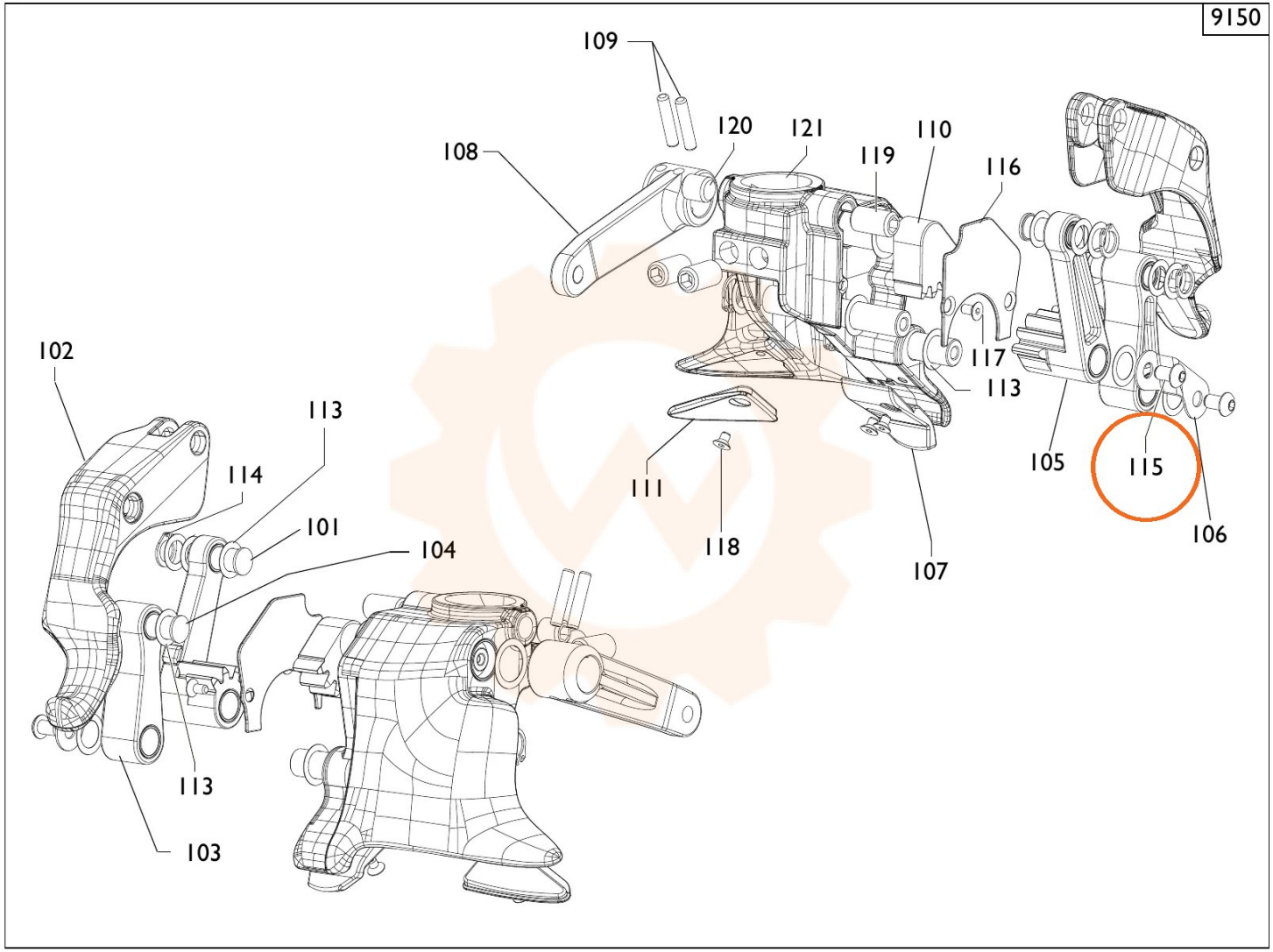
9150
109
120
121
110
108
119
116
117
113
105
115
106
111
118
107
102
113
114
101
104
113
103