Cilinder voorflens D. 90 | Mondolfo Ferro 3009469A

Mondolfo Ferro SL PR 80-A · 2024 · Overzichtstekening · positie 34

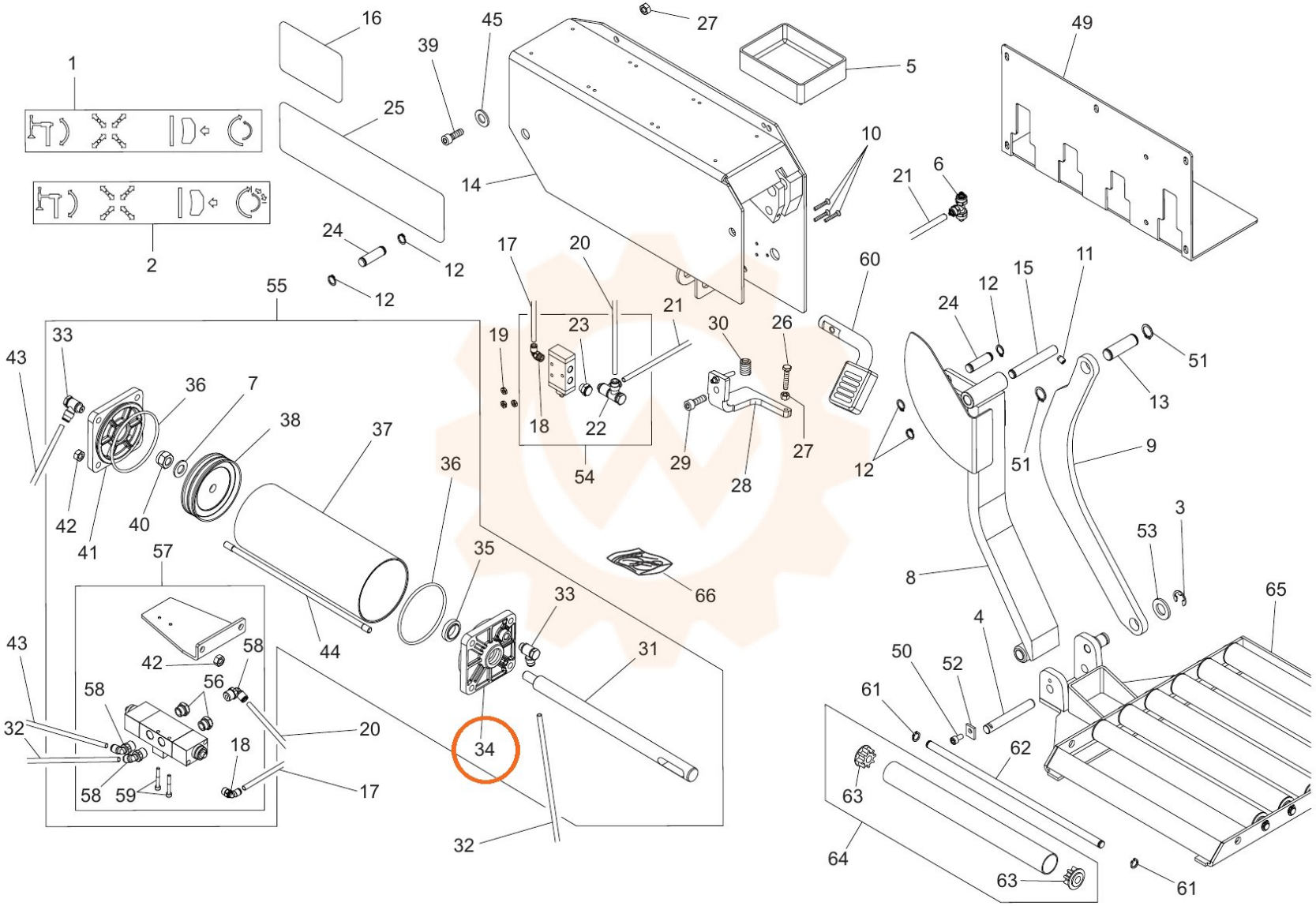
1
2
16
25
39
45
27
5
49
10
14
21
6
24
12
12
17
20
60
55
33
43
36
7
38
37
19
23
21
30
26
24
12
15
11
51
13
18
22
54
29
28
27
12
51
9
42
41
40
36
57
35
66
8
3
53
65
43
42
58
44
33
31
4
50
52
58
56
61
32
20
34
62
18
58
59
17
63
32
64
63
61