483-5 3-armige trekker met krachtig, zelfcentrerend, zelfspannende trekhaken, tot 250 mm klembereik, 250 mm spandiepte



BESCHRIJVING

De handzame 3-armige trekkers met krachtversterkende, zelfcentrerende en klemmende trekhaken uit de serie 483 worden gebruikt om lagers, asgaten en schijven te trekken in nauwe en moeilijk bereikbare tussenruimten. Daarmee kan elk onderdeel worden losgemaakt dat op een as zit en van buitenaf vrij toegankelijk is. Dankzij de geïntegreerde krachtversterking met veermechanisme blijven de trekhaken vanzelf op hun plaats en neemt de spankracht evenredig met de trekkracht toe. Bij het aandraaien van de spindel worden de trekhaken automatisch gecentreerd. De constructie met drie armen zorgt voor een gelijkmatige verdeling van de belasting en daardoor voor een bijzonder stevige grip op het te trekken onderdeel.

TOEPASSINGSGEBIED

Voor het trekken van lagers, tandwielen en schijven in nauwe en slecht toegankelijke tussenruimten.

VOORDEEL

- Zelfcentrering van de trekhaken door het handmatig aandraaien van de spindel (Autogrip Technology)
- Slanke uitvoering van de armen maakt het bereiken van slecht toegankelijke plaatsen mogelijk
- De 3-armige uitvoering zorgt voor een gelijkmatige krachtverdeling en maakt een grotere trekkracht mogelijk.
- Anti-slipinrichting op de spindelkop voor veilig werken met Sleutels
- De schroefdraadvorm maakt het snel aandraaien van de spindel mogelijk, omdat er minder omwentelingen nodig zijn.
- De zeskant aan de spindel is geschikt voor gebruik met aangedreven gereedschap

OPERATIE

- Trekhaken van buiten op het te trekken onderdeel positioneren
- Klauwen onder het onderdeel zwenken
- Spindel voor fixatie handmatig op druk trekken
- Zeskant op de spindelkop met een ratel of een steekringsleutel in beweging brengen totdat het onderdeel is losgekomen

STAMGEGEVENS

GTIN [GTIN]	4021176480669
Land van herkomst	DE
Materiaal	Gereedschapsstaal
Serie	483
Brutogewicht [kg]	2,395 kg
Inhoud van de verpakking	1 deel
Verpakkingswet	PAPPE PAP 21
Wereldwijde verkoopbaarheid	Ja (REACH, RoHS, POP, PROP65, TSCA)

ONDERDELEN

- 483-4-T_Brug
- 483-5-206_Drukspindel
- 483-5-250-S_3 trekhaken (set)

DETAILAFBEELDING



3-armige trekker met krachtig, zelfcentrerend, zelfspannende trekhaken, tot 250 mm klembereik, 250 mm spandiepte

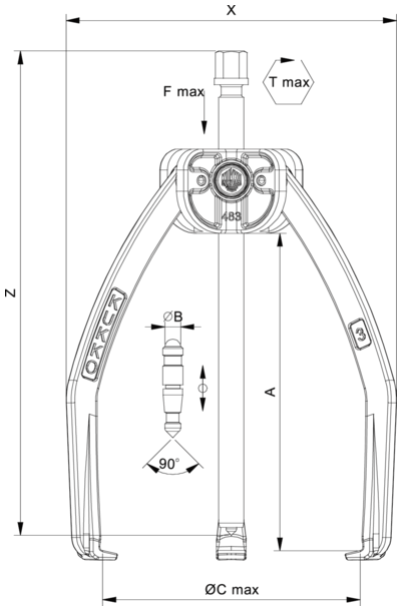

Afkorting	Attribuut	Wert
X	Totale breedte [mm]	280 mm
Y	Totale diepte [mm]	33 mm
Z	Totale hoogte [mm]	350 mm
A	Klemdiepte buiten aftrekken [mm]	250 mm
S1	Breedte over vlakken [mm]	17 mm
Cmin	Spanwijdte buiten aftrekken (min.) [mm]	0 mm
Cmax	Spanbreedte buiten aftrekken (max.) [mm]	250 mm
K	Dikte van de haakwortel aan de punt (klauwdikte K) [mm]	3,5 mm
J	Haakbasisbreedte (klauwbreedte J) [mm]	16 mm
O	Bruikbare haakbasisdiepte (bruikbare klauwdiepte O) [mm]	12 mm
H	Totale haakworteldiepte (totale klauwdiepte H) [mm]	27 mm
L	Totale klauwdikte (L+1mm) (klauwafstand tot basisoppervlak) [mm]	8 mm
Tmax	Max. koppel [Nm]	40 Nm
Fmax	Maximale trekkracht [t]	3 t
Fmax	Max. trekkracht [kN]	30 kN

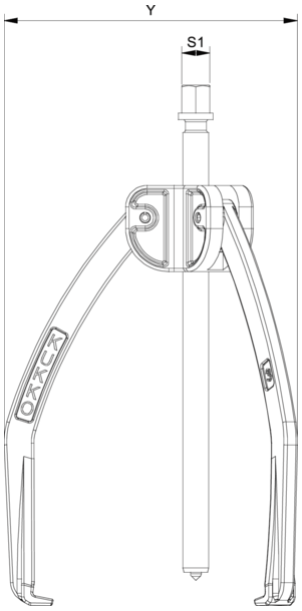

Afkorting	Attribuut	Wert
X	Totale breedte [mm]	280 mm
Y	Totale diepte [mm]	33 mm
Z	Totale hoogte [mm]	350 mm
A	Klemdiepte buiten aftrekken [mm]	250 mm
S1	Breedte over vlakken [mm]	17 mm
Cmin	Spanwijdte buiten aftrekken (min.) [mm]	0 mm
Cmax	Spanbreedte buiten aftrekken (max.) [mm]	250 mm
K	Dikte van de haakwortel aan de punt (klauwdikte K) [mm]	3,5 mm
J	Haakbasisbreedte (klauwbreedte J) [mm]	16 mm
O	Bruikbare haakbasisdiepte (bruikbare klauwdiepte O) [mm]	12 mm
H	Totale haakworteldiepte (totale klauwdiepte H) [mm]	27 mm
L	Totale klauwdikte (L+1mm) (klauwafstand tot basisoppervlak) [mm]	8 mm
Tmax	Max. koppel [Nm]	40 Nm
Fmax	Maximale trekkracht [t]	3 t
Fmax	Max. trekkracht [kN]	30 kN

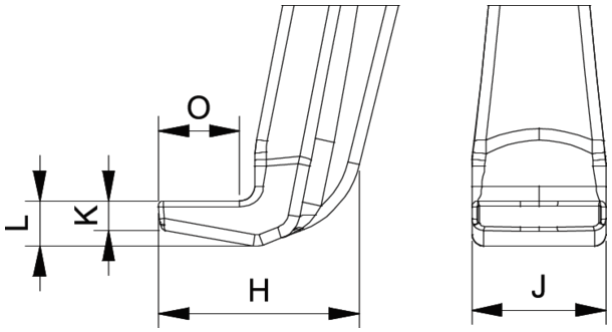

Afkorting	Attribuut	Wert
X	Totale breedte [mm]	280 mm
Y	Totale diepte [mm]	33 mm
Z	Totale hoogte [mm]	350 mm
A	Klemdiepte buiten aftrekken [mm]	250 mm
S1	Breedte over vlakken [mm]	17 mm
Cmin	Spanwijdte buiten aftrekken (min.) [mm]	0 mm
Cmax	Spanbreedte buiten aftrekken (max.) [mm]	250 mm
K	Dikte van de haakwortel aan de punt (klauwdikte K) [mm]	3,5 mm
J	Haakbasisbreedte (klauwbreedte J) [mm]	16 mm
O	Bruikbare haakbasisdiepte (bruikbare klauwdiepte O) [mm]	12 mm

H	Totale haakworteldiepte (totale klauwdiepte H) [mm]	27 mm
L	Totale klauwdikte (L+1mm) (klauwafstand tot basisoppervlak) [mm]	8 mm
Tmax	Max. koppel [Nm]	40 Nm
Fmax	Maximale trekkracht [t]	3 t
Fmax	Max. trekkracht [kN]	30 kN