Drukknop | Mondolfo Ferro TC-E-27A0200

Mondolfo Ferro Titan C 2036T E · 2025 · Overzichtstekening · positie 8

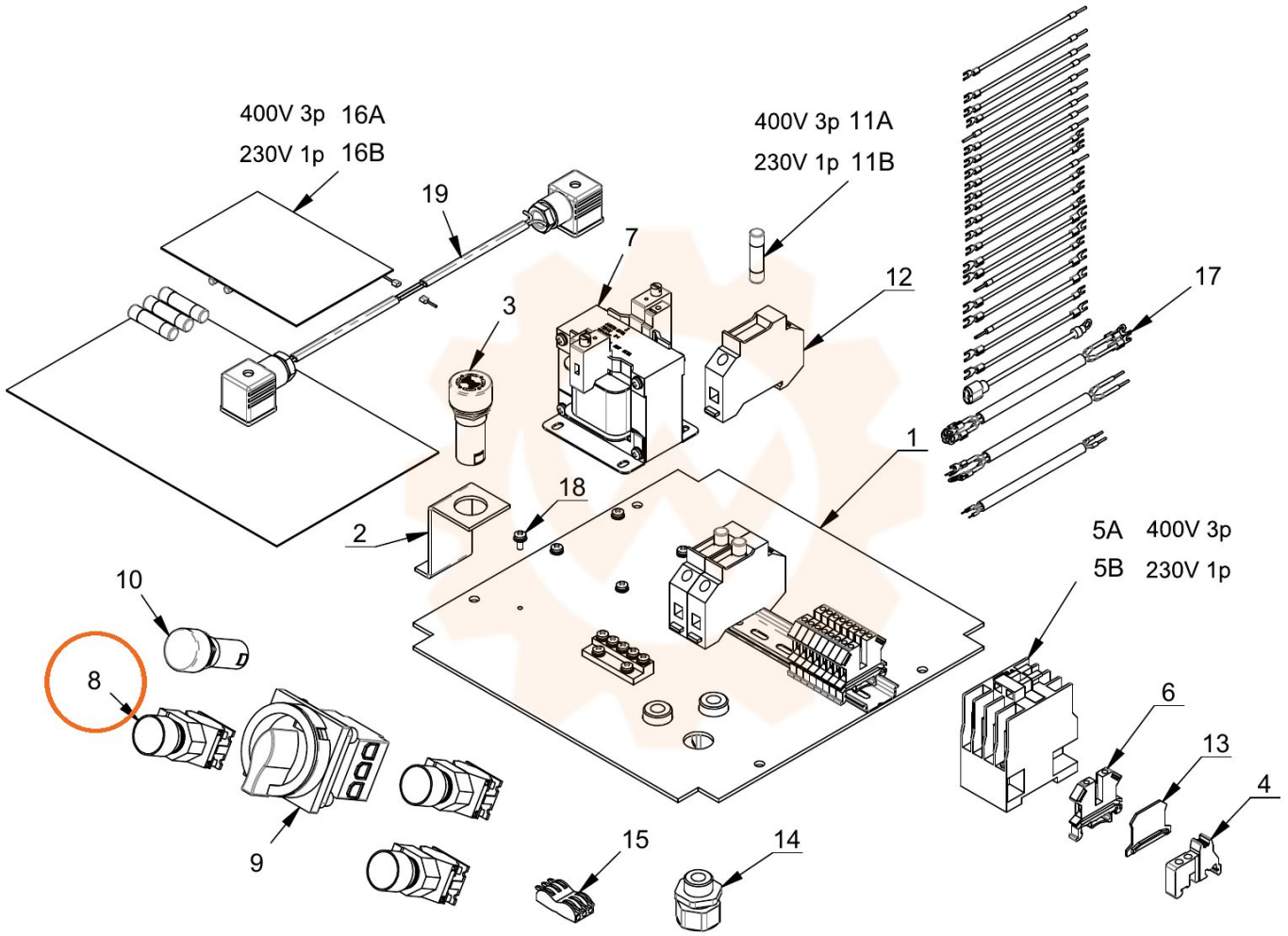
400V 3p 16A
230V 1p 16B
19
7
3
400V 3p 11A
230V 1p 11B
12
17
1
18
2
10
8
9
15
14
5A 400V 3p
5B 230V 1p
6
13
4