Olietank voordeksel | Mondolfo Ferro 4-110667

Mondolfo Ferro TBE123 Mobile · 2015 · Tekening 9 · positie 174

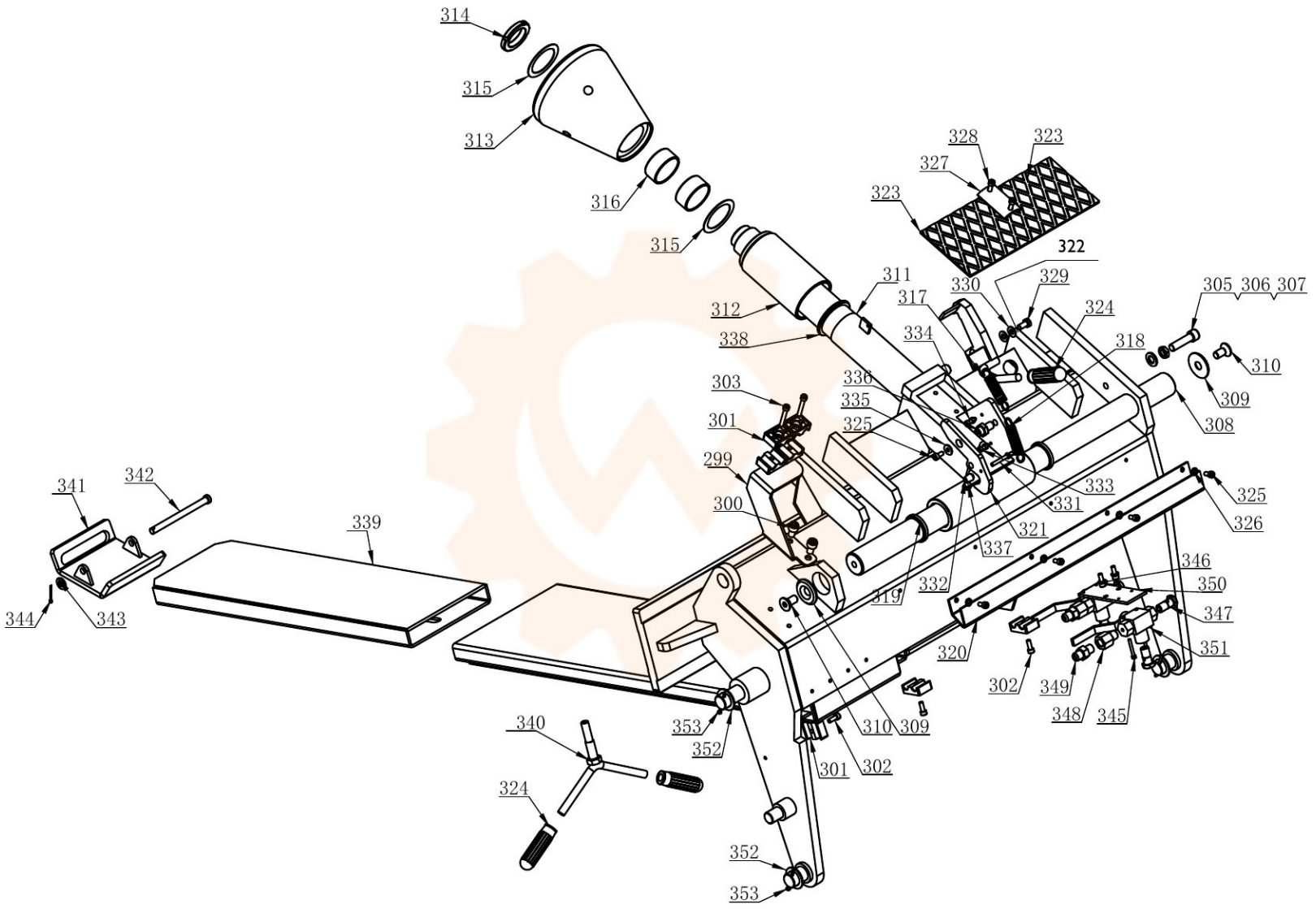
314
315
313
316
315
312
338
311
317
330
329
328
323
327
323
322
324
305 306 307
318
310
309
308
334
336
335
325
303
301
299
300
333
331
321
337
332
319
325
326
346
350
347
351
320
302
349
348
345
341
342
339
344
343
340
324
353
352
310
309
301
302
352
353