SK cpu 3D-TOP led-kaart geprogrammeerd | Mondolfo Ferro 5-127507

Mondolfo Ferro Trigon Top Vision · 2024 · Overzichtstekening · positie 25 (2 keer op deze tekening)

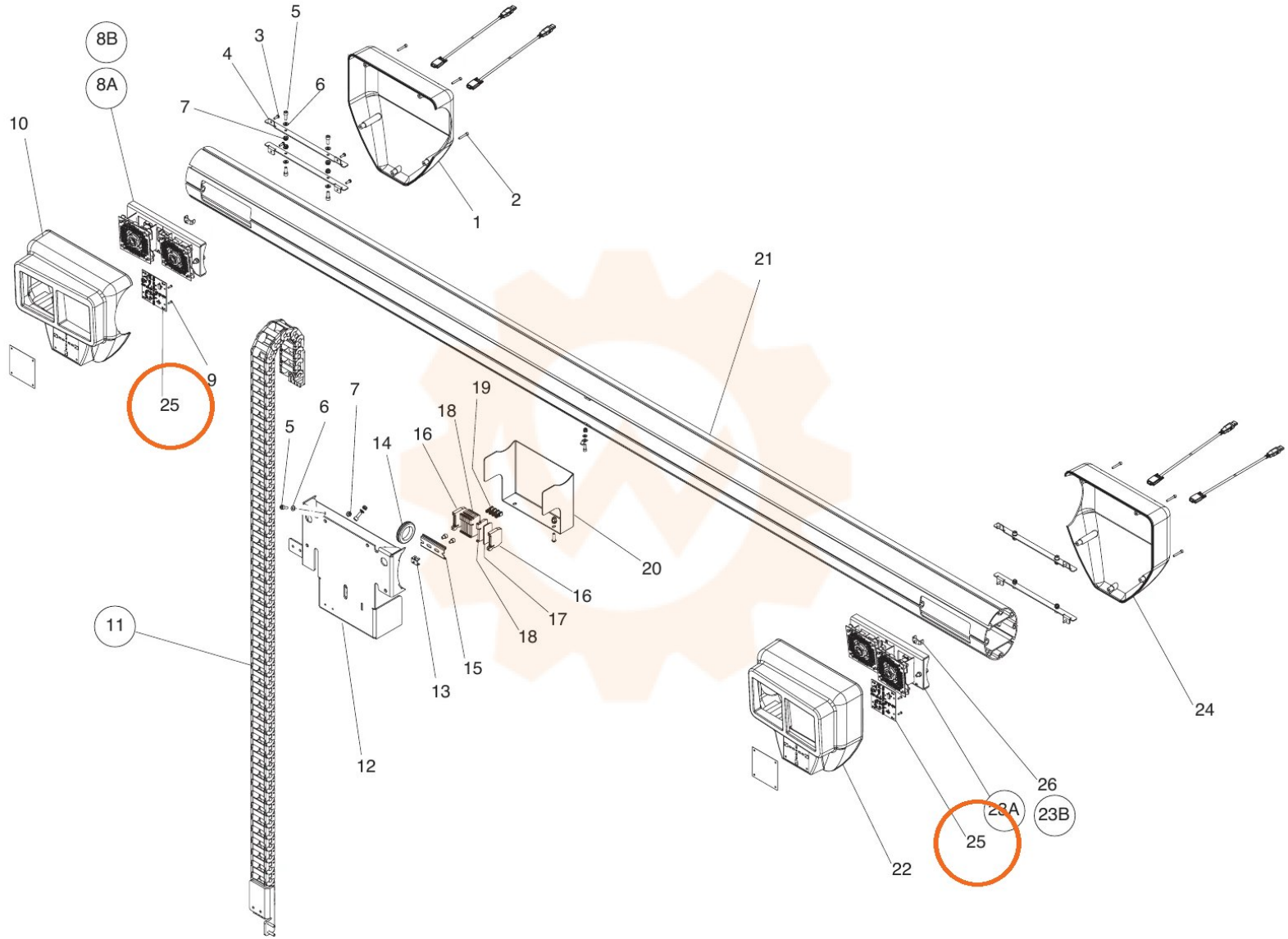
8B
8A
10
5
3
4
6
7
1
2
21
9
25
7
6
5
14
16
18
19
20
16
17
18
15
13
11
12
24
26
23A
23B
25
22