GRUPPO OSCILLANTE “STD”
“STD” OSCILLATING GROUP

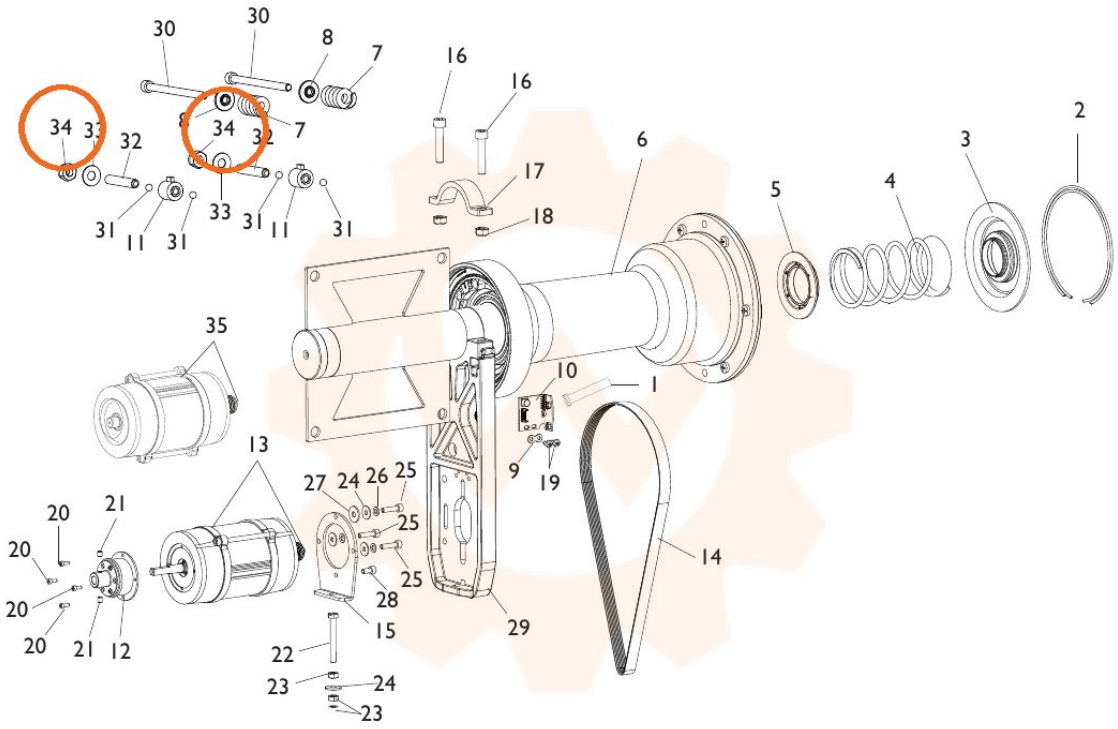

TORNA AL COMPLESSIVO
RETURNS TO OVERALL