Pomp | Mondolfo Ferro 86990330

Mondolfo Ferro TB122 Mobile · 2012 · Tekening 9 · positie 1001

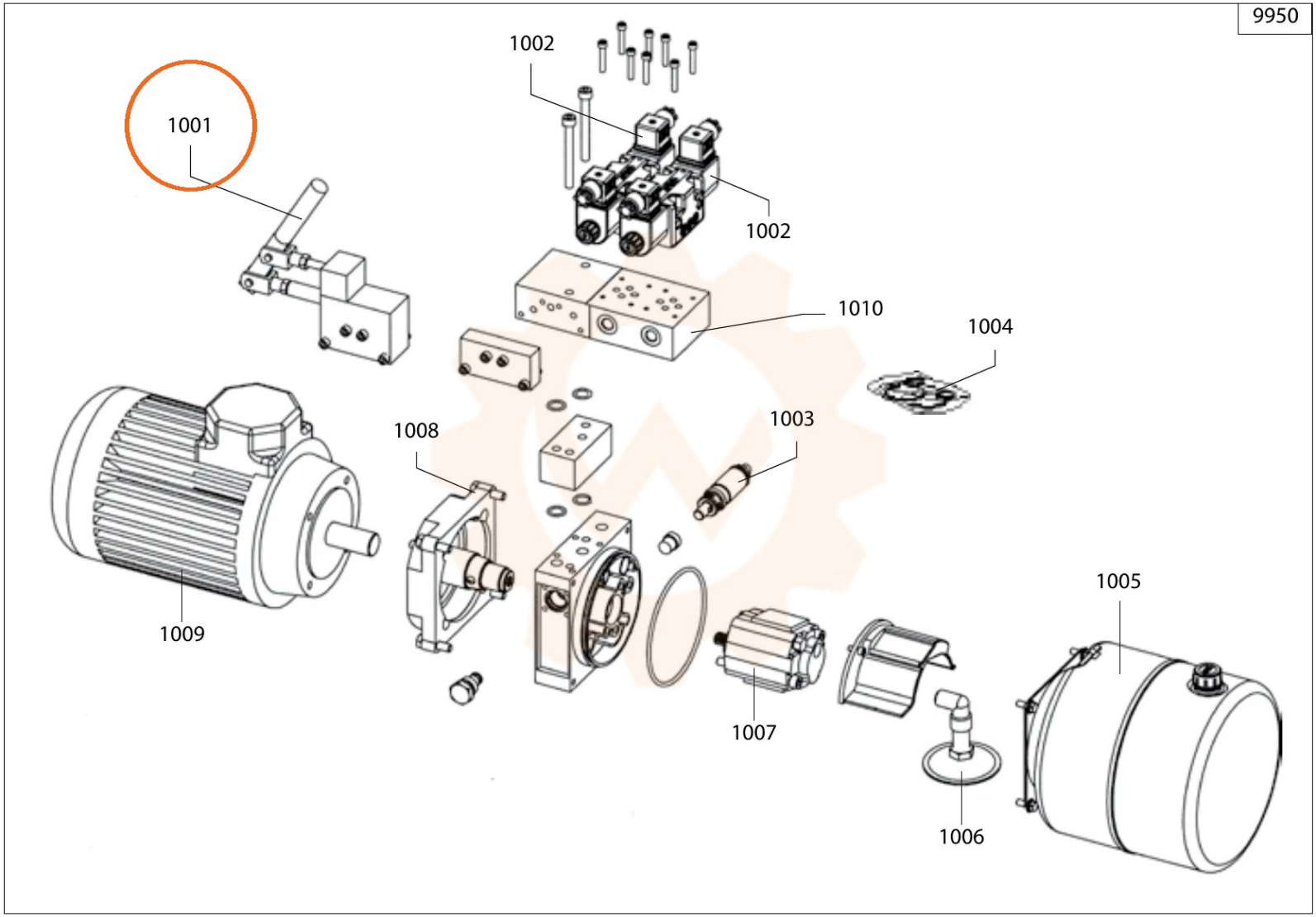
9950
1002
1001
1002
1010
1004
1008
1003
1009
1005
1007
1006