PEDALE EC
EC PEDAL

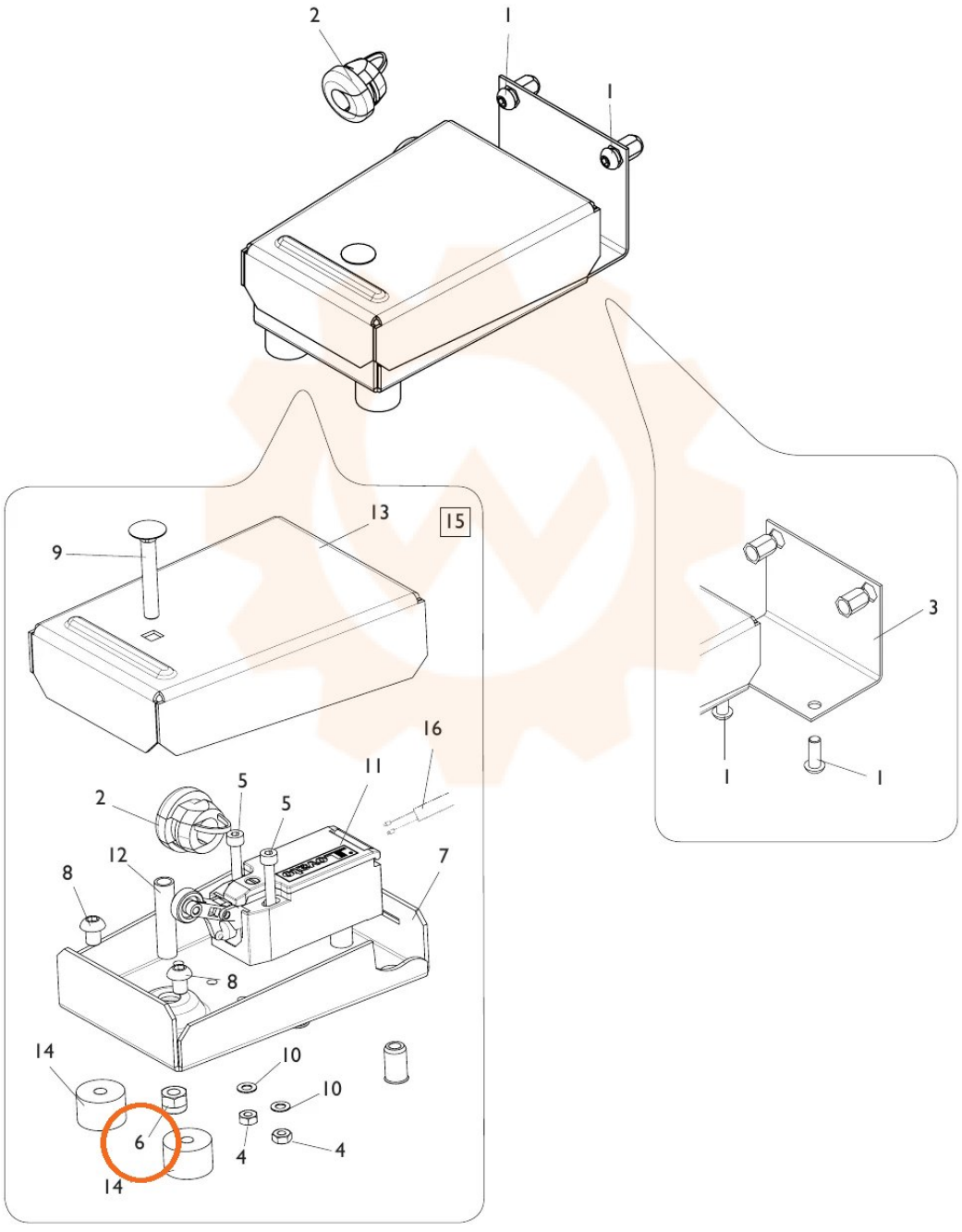

TORNA AL COMPLESSIVO
RETURNS TO OVERALL