GRUPPO BRACCIO MOBILE
MOBILE ARM GROUP

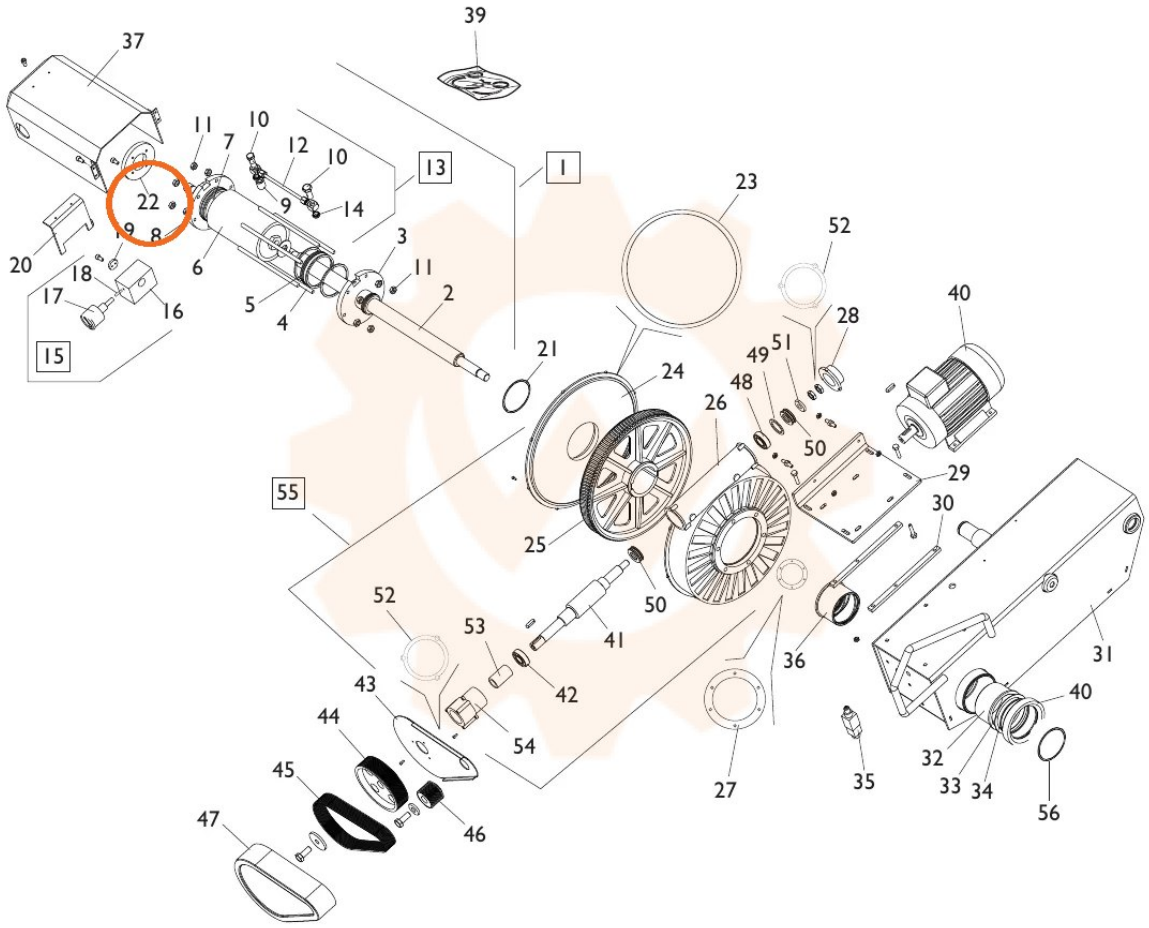

TORNA AL COMPLESSIVO
RETURNS TO OVERALL