Zeskantmoer M14 | Mondolfo Ferro 2-00941

Mondolfo Ferro TC975XD TI · 2025 · Overzichtstekening · positie 5

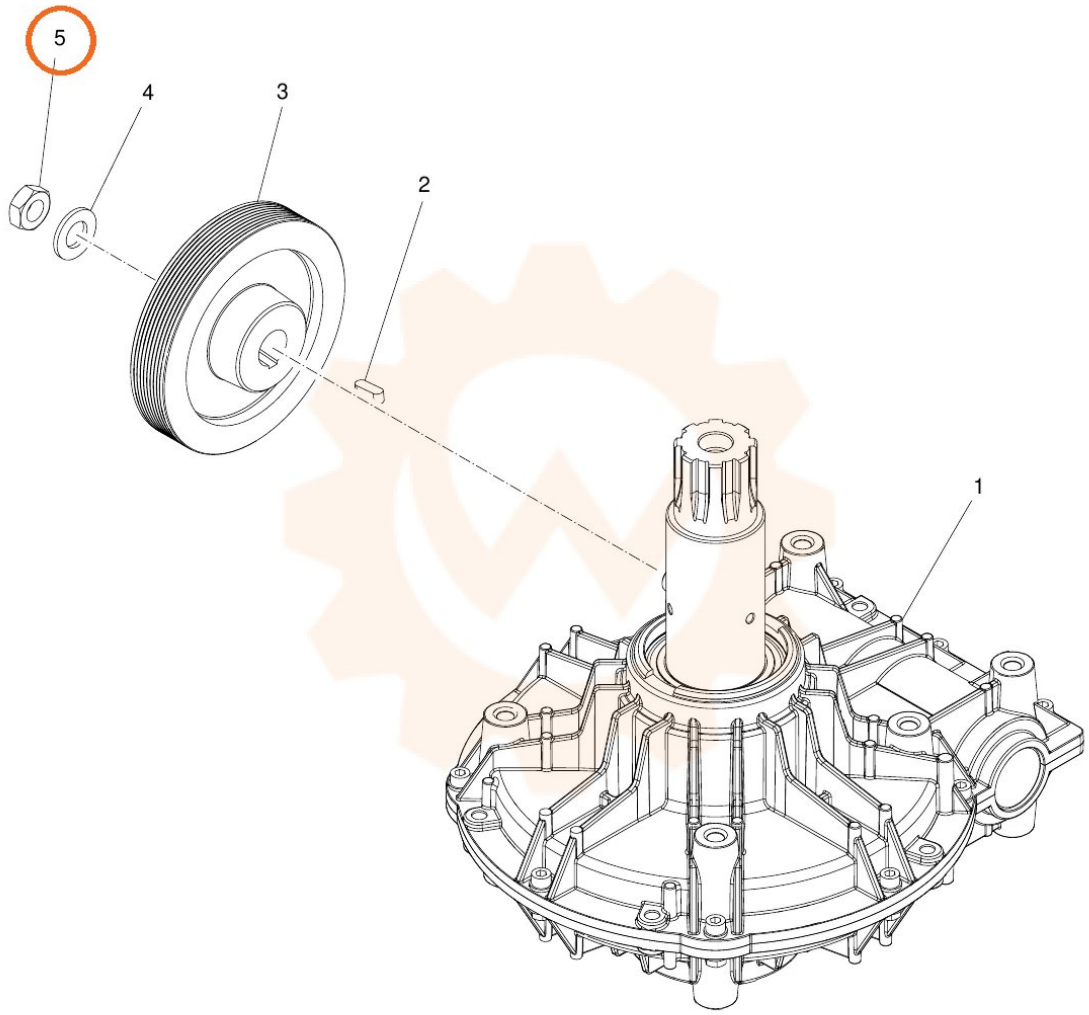
5
4
3
2
1