Knop | Mondolfo Ferro 356891A

Mondolfo Ferro Trigon 648 Pro · 2020 · Tekening 36 · positie 5

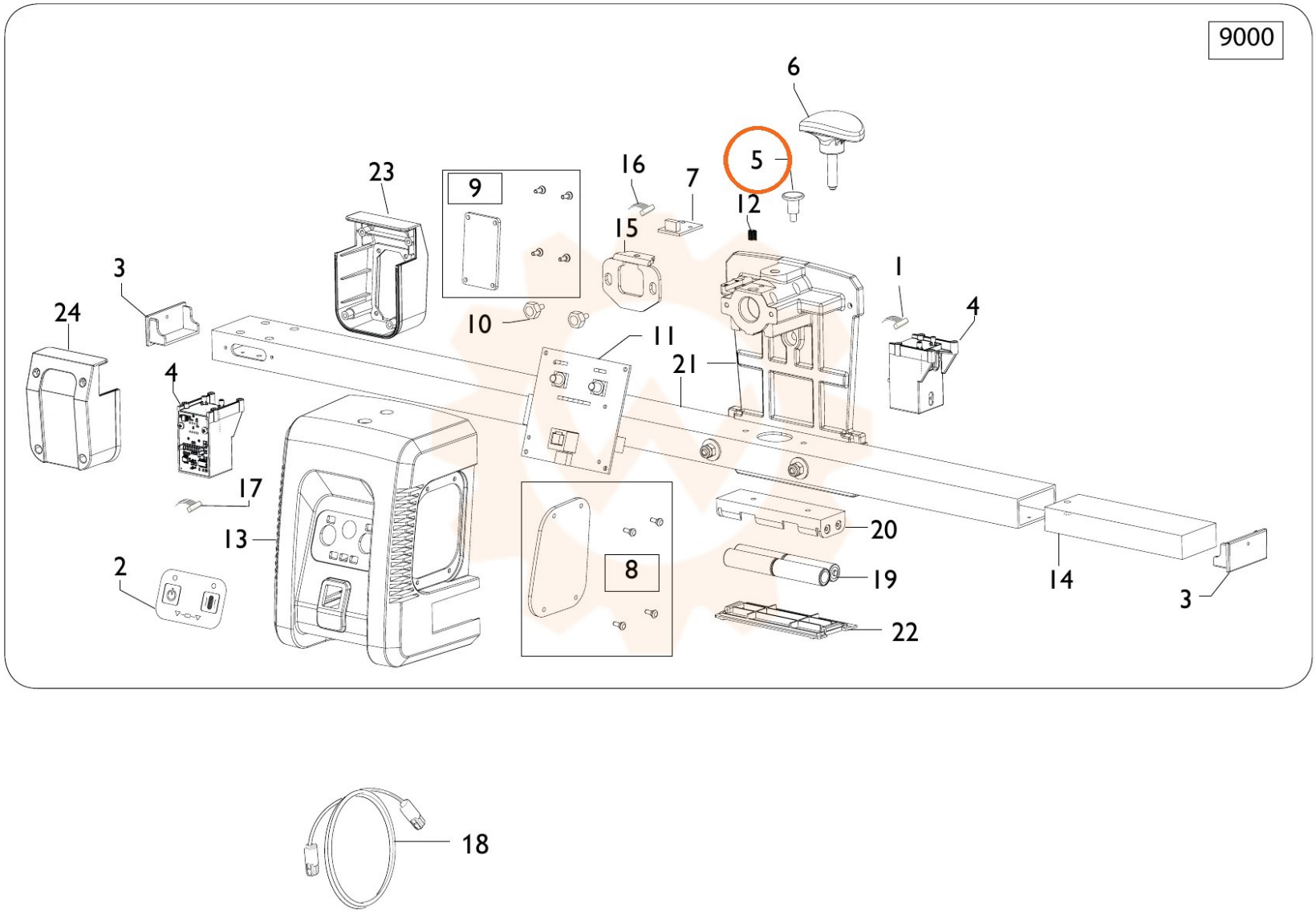
9000
6
5
16
7
12
23
9
15
3
24
10
11
1
4
21
4
17
13
2
8
20
19
14
3
22
18