Sluitring D. 4 x 12 | Mondolfo Ferro 2-91679

Mondolfo Ferro TB120 · 2024 · Tekening 4 · positie 17

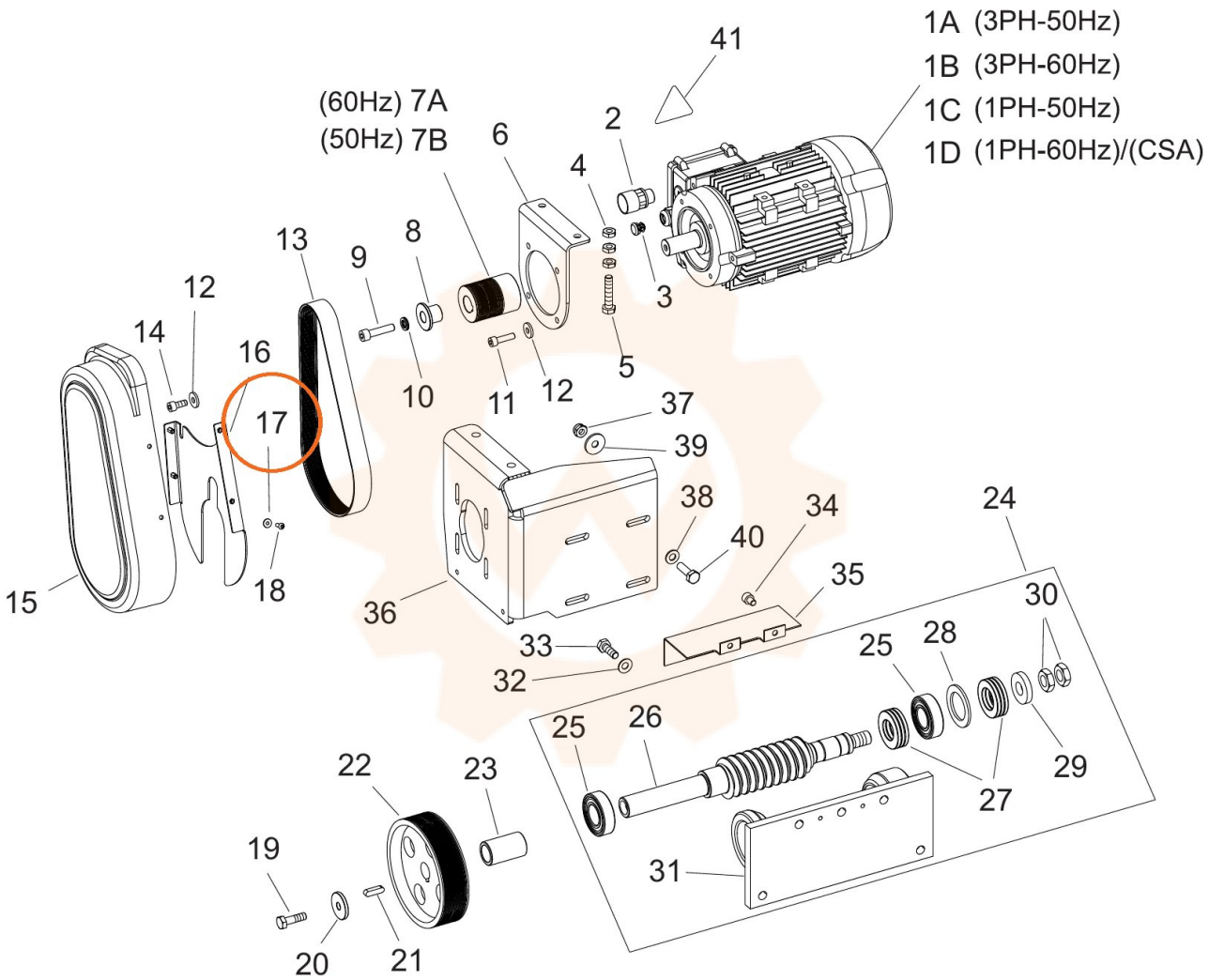
1A (3PH-50Hz)
1B (3PH-60Hz)
1C (1PH-50Hz)
1D (1PH-60Hz)/(CSA)
41
(60Hz) 7A
(50Hz) 7B
2
6
4
3
5
13
9
8
12
14
16
17
10
11
12
37
39
38
40
34
24
35
15
18
36
33
32
30
25
28
25
26
29
27
22
23
19
31
20
21