Inzetstuk | Mondolfo Ferro 354032A

Mondolfo Ferro 8-33100176 · 2024 · Overzichtstekening · positie 24

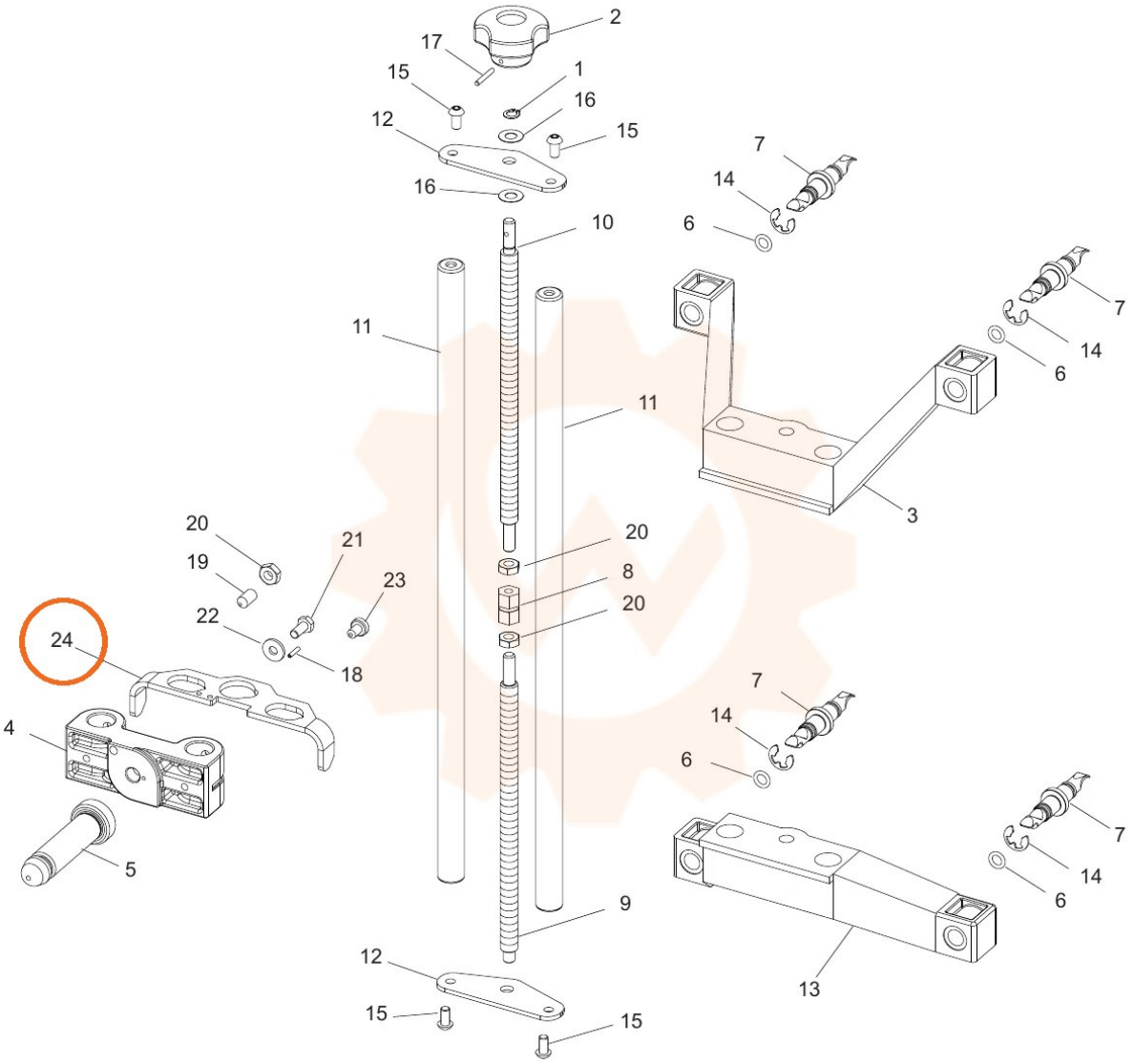
2
17
15
1
16
12
15
16
10
7
14
6
11
11
7
14
6
3
20
19
21
23
22
18
20
8
20
24
4
5
7
14
6
9
12
15
15
7
14
6
13