Micromotor EL | Mondolfo Ferro 4-104470

Mondolfo Ferro MT2820 · 2006 · Tekening 4 · positie 311

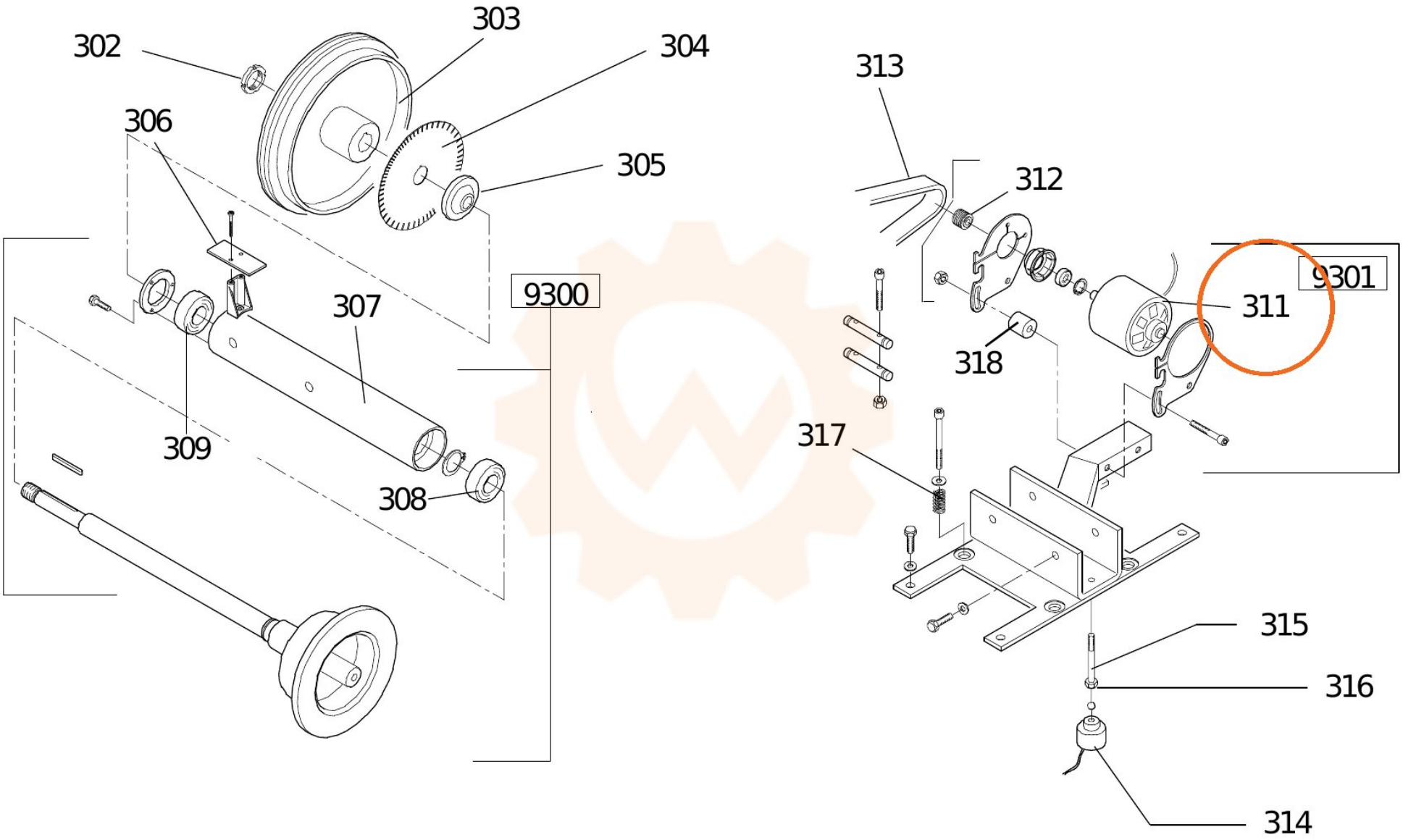
302
303
304
305
306
307
308
309
9300
313
312
9301
311
318
317
315
316
314