GRUPPO PEDALE “C”
“C” PEDAL GROUP

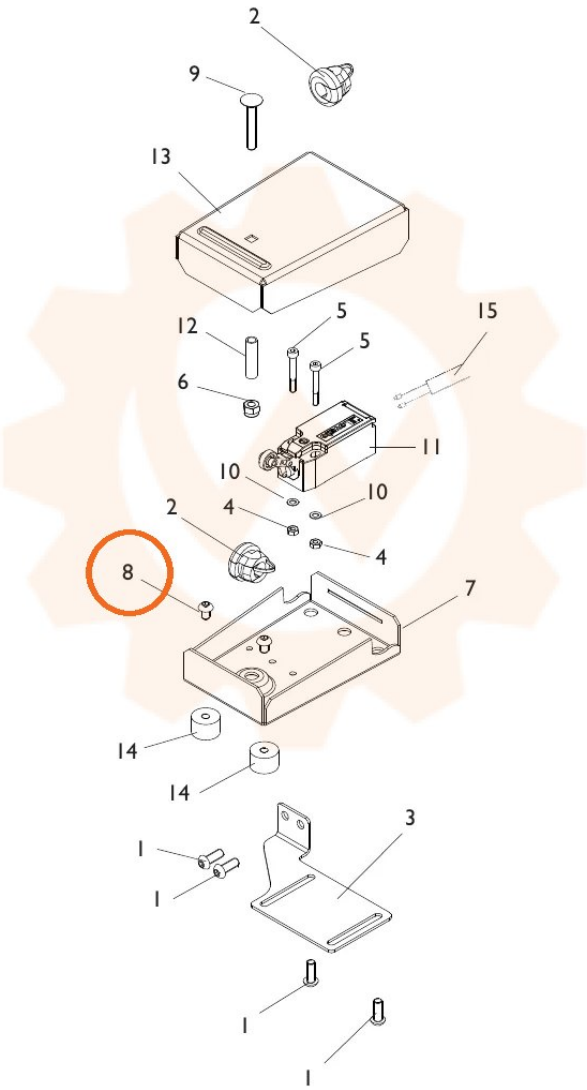

TORNA AL COMPLESSIVO
RETURNS TO OVERALL