Stop | Mondolfo Ferro 450708

Mondolfo Ferro Trigon 4 Evolution · 2008 · Tekening 32 · positie 101

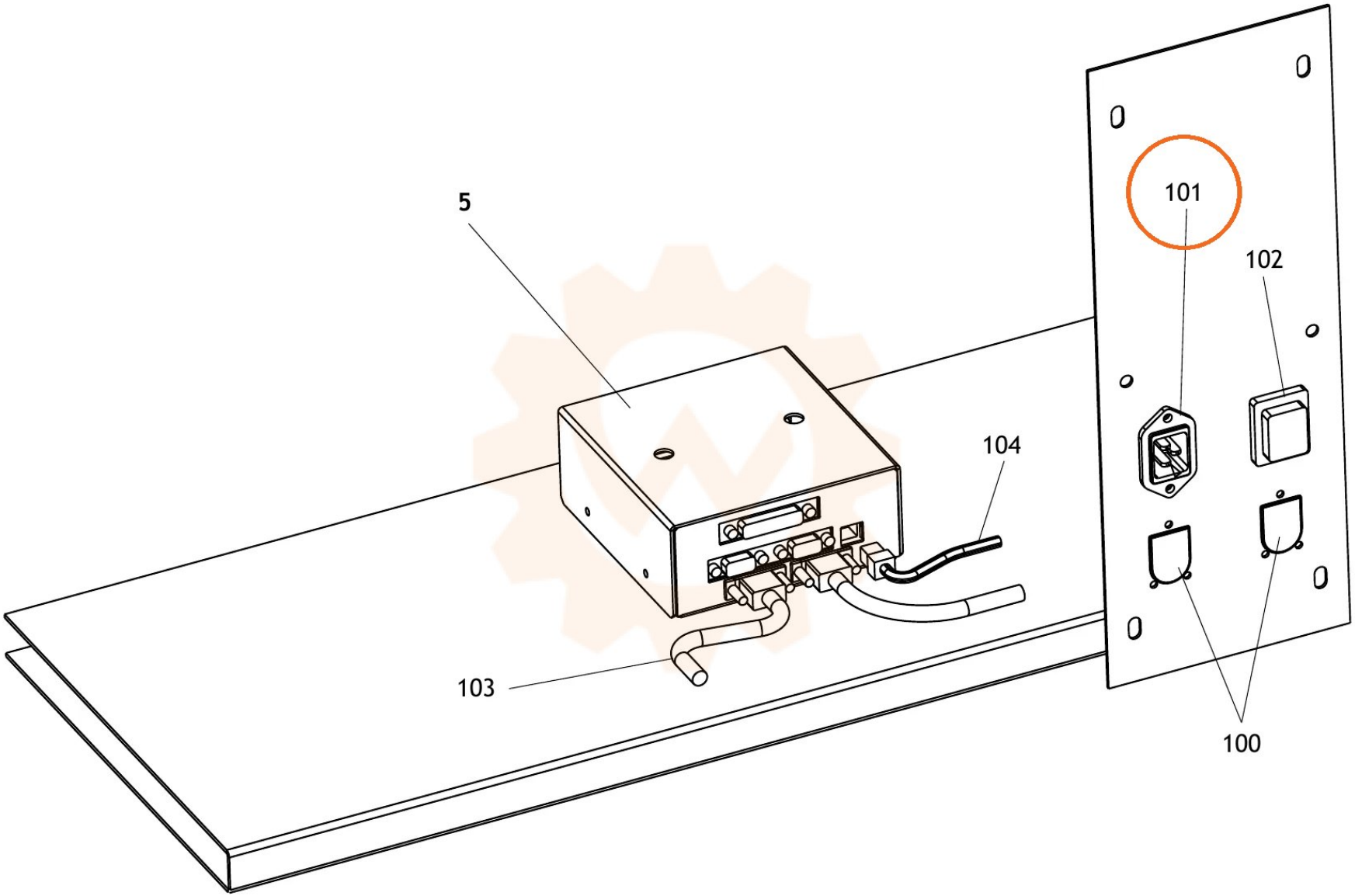
5
101
102
104
103
100